NOTICE DE MONTAGE - MONTAGE-INSTRUCTIES - MOUNTING INSTRUCTIONS - MONTAGE-ANLEITUNGEN

## *FR* **MONTAGE** *de la suspension WRIGHT*

1. Passez les fils dans le tube A (110cm de long). Pour diminuer la hauteur de votre suspension, le tube A peut être raccourci au moyen d'une scie à métaux.
2. Vissez le tube A dans le trou fileté de la suspente rectangulaire. Répétez cette opération pour le deuxième tube A.
3. Fixez les manchons B sur le boîtier C et serrez le tout à l'aide des rondelles éventails, des écrous hexagonaux et d'une clé ronde de 13mm.
4. Glissez les manchons B sur les tubes A en faisant suivre les fils électriques. Ajustez la hauteur de la suspension en serrant la petite vis des manchons B à l'aide de la clé Allen qui vous est fournie.
5. Fixez la patère D au plafond et raccordez le fil de terre à la connexion prévue.
6. Raccordez votre arrivée de courant aux connexions électriques de la suspension et fixez le boîtier C sur la patère D à l'aide des deux vis latérales.

## *NL* **MONTAGE** *van de hanglamp WRIGHT*

1. Glijd de draden door buis A (110cm lang). Om de hoogte van de hanglamp te verminderen kan de buis A d.m.v. een metaalzaag korter gemaakt worden.
2. Schroef buis A in de voorziene schroefdraad van de rechthoekige zwevende basis. Herhaal deze operatie voor de tweede buis.
3. Bevestig de buizen B aan basis C met behulp van de Grower ringen, de hexagonale moeren en met een ronde sleutel van 13mm.
4. Glijd de buizen B op de buizen A en laat de elektrische draden volgen. Stel de hoogte van de hanglamp in door de kleine schroef van de buizen B vast te draaien door middel van de inbussleutel die meegeleverd is.
5. Bevestig het fixatieplaatje D aan het plafond en bevestig de aarding aan de voorziene aansluiting.
6. Verbind de stroomtoegang aan de elektrische aansluitingen van de hanglamp en bevestig basis C op het fixatieplaatje D met behulp van de 2 zijschroeven.

## *EN* **MOUNTING** *of the suspension WRIGHT*

1. Slide the wires through tube A (110cm long). To adjust the height of the suspension, tube A can be made shorter by a metal saw.
2. Screw tube A in the provided screw thread from the rectangular floating base. Repeat this operation for the other tube A.
3. Attach the tubes B to the base C, using the washers and the hexagonal screws and fix everything with a 13mm round key.
4. Slide tubes B on the tubes A and let follow the electric wires. Set the height of the suspension in through tightening the small screw from tubes B with the included Allen wrench.
5. Attach the ceiling plate D to the ceiling and attach the grounding wire to the provided connection.
6. Connect the power access to the electrical connections of the suspension and attach base C on the ceiling plate D using the 2 side screws.

## *DE* **MONTAGE** *der Pendelleuchte WRIGHT*

1. Schieben Sie die Drähte durch Rohr A (110cm lange). Um die Pendelleuchte in der Höhe zu verstellen, können Sie Rohr A mittels einer kleinen Metallsäge einkürzen.
2. Schrauben Sie Rohr A in der Gewindebohrung von de hängenden Basis. Wierderholen Sie diesen Vorgang für das andere Rohr A.
3. Befestigen Sie die Rohre B an der Basis C mit den Unterlegscheiben, die Sechskantschrauben und mit einem runden 13mm Schlüssel.
4. Schieben Sie Rohr B auf das Rohr A und lassen Sie die elektrischen Leitungen folgen. Stellen Sie die Höhe von der Pendelleuchte ein durch leichte Befestigung von den Schrauben von den Rohren B, mit dem mitgelieferten Inbusschlüssel.
5. Befestigen Sie die Montageplatte D an der Decke und schließen Sie die Erdung an die zur Verfügung gestellte Verbindung an der Montageplatte an.
6. Schließen Sie die elektrische Zuleitung an die elektrischen Anschlüsse der Pendelleuchte an und fixieren Sie die Basis C auf der Montageplatte D mit den seitlichen Schrauben.

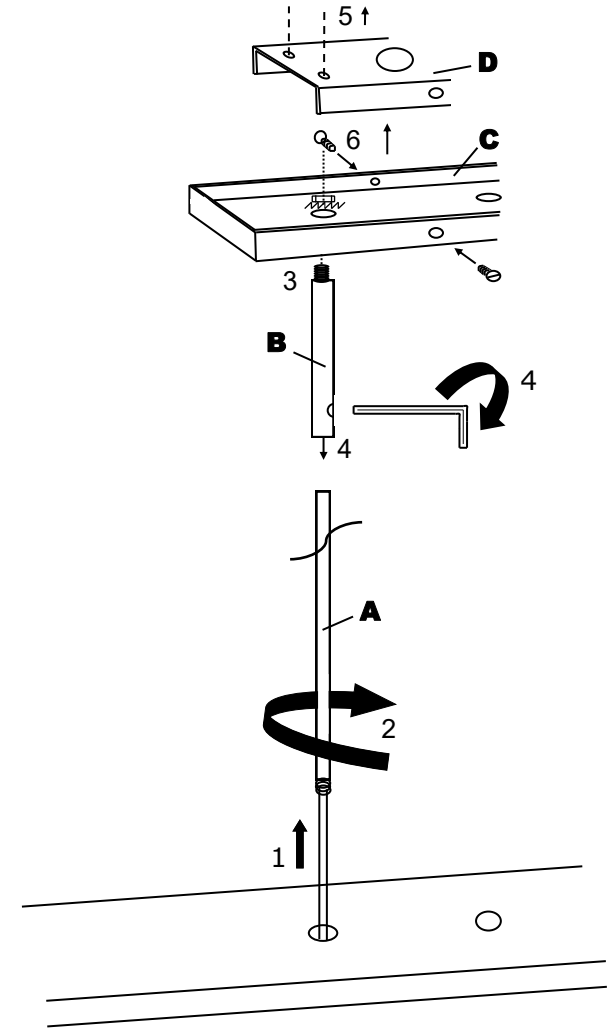


# WRIGHT

Stéphane Davidts

**Hersteller : DAVIDTS LIGHTING – Brüssel – Belgien – www.davidts.com**

# Montage und Sicherheitsanweisungen (lesen und aufbewahren)

Diese Leuchte ist nach Richtlinien und europäischen Normen in Bezug auf die Qualität und Sicherheit von Leuchten gefertigt. Eine Konformitätserklärung CE steht zum Download auf unserer Website zur Verfügung.

## Beschreibung der Leuchte

Diese Leuchte wird an der Wand oder Decke befestigt und mit einem Lampenschirm in Handarbeit hergestellt welcher ein angenehmes Licht verbreitet. Ein Foto, eine Zeichnung und eine genauere Beschreibung der Leuchte ist auf unserer Website zur Verfügung.

## Schutz der Umwelt

Unsere Verpackung ist aus 100 % recycelbar oder wiederverwendbaren Materialien. Die Leuchtmittel müssen auf der Sonderdeponie entsorgt werden. Diese Armatur ist aus massivem Messing gefertigt. Dieses Metall und andere Elemente sind vollständig recycelbar. Am Ende des Verbrauchs, können diese Materialien in einer Recycling Fabrik wieder neu verwendt werden.

## Montage der Leuchte

Dieses Leuchte ist für den Innenbereich bestimmt. Es sollte fern von Feuchtigkeit, Spritzwasser und Hitze installiert werden. Sie kann auf brennbare Oberfläche montiert werden. Vor Installation trennen sie ihre Leuchte vom Netz. Um zu starten, nehmen Sie die einzelnen Teilen vorsichtig aus der Verpackung heraus. Alle unsere Leuchten sind mittels einer Montageplatte an der Wand oder an der Decke fixiert. Montage mit Schrauben und Dübel (nicht im Lieferumfang enthalten). Um unserer Leuchten zu installieren, ist eine detaillierte Montageanleitung diesem Dokument beigefügt. Lesen sie diese vor Beginn der Installation.
Wenn Ihre Leuchte eine Fassung mit Ring hat, schrauben Sie diesem Ring mit Lampenschirm an der Leuchte. Wenn der Lampenschirm eine Naht hat, drehen Sie ihm so, dass er sich in Richtung der Rückseite der Leuchte befindet. Schrauben Sie den Ring fest. Drehen Sie ohne Druck die Leuchtmittel (nicht im Lieferumfang enthalten) in die Fassung. Wenn nötig, korrigieren Sie die Position des Lampenschirms, nur durch drücken den Metallstäbe des Lampenschirms.
Wenn Sie über die Installation dieser Leuchte Zweifel haben, wenden Sie sich an einen Elektriker.

## Einsetzen oder Auswechseln eines Leuchtmittels

Vor jeder Manipulation, trennen Sie ihr Leuchte vom Netz. Wenn nötig, lassen Sie das alte Leuchtmittel 10 Minuten abkühlen. Drehen Sie ohne Druck das neue Leuchtmittel in die Fassung. Berühren Sie nicht das neue Leuchtmittel mit den Fingern, sondern durch ein Tuch (Fingerabdrücke verkürze die Lebensdauer der Leuchtmittel). Seien Sie immer aufmerksam mit der Wahl der Leuchtmittel, überschreiten Sie nie die maximale Leistung (W), Instruktion ist auf den Etiketten der Leuchte angegeben. Wenn eine LED-Lampe an der Leuchte befestigt defekt ist, kontaktieren Sie bitte Ihren Händler.

## Wartung von Ihre Lampenschirm

Wenn Ihr Lampenschirm staubig ist, verwenden Sie nur einen Pinsel für empfindliche Kleidung. Scheuern Sie nie den Lampenschirm mit einem feuchten Tuch oder mit Wasser. Ein Fleck auf einem Lampenschirm kann nie gelöscht werden, wenn Sie es versuchen zu tun, riskieren Sie den Fleck zu vergrößern. Im Falle eines Schadens, verleiht ein neuer Lampenschirm Ihrer Leuchte seine ursprüngliche Schönheit und originale Klarheit. Um dies zu tun, kontaktieren Sie Ihren Händler.

## Wartung von Ihrer Leuchte

Auf ihrer Armatur erscheinen Partikel aus Teilchen von Staub und Rauch. Sie werden durch die Wärme aus der Leuchtmittel angezogen. Lassen Sie die Leuchte zunächst abkühlen (10 Minuten) und stellen Sie sicher, dass Ihre Elektroanlage ausgeschaltet ist. Reinigen Sie die Leuchte mit einem getränkten Papiertuch eines Produkts um Glas zu reinigen. Verwenden Sie niemals scheuernde oder ezende Produkte. Tauchen Sie die Leuchte nie in Wasser. Wenn das Kabel beschädigt ist, muß es durch einem qualifizierten Elektriker ersetzt werden. Diese Leuchte soll nicht verendert werden, dadurch kann die Verwendung gefährlich sein.