MANHATTAN o6



MANHATTAN o6 in gesatineerd messing (optie). Metaal afwerking code: 25

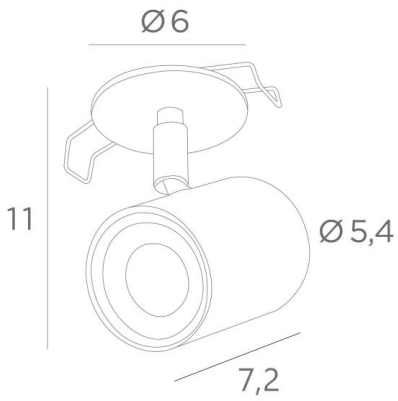

MANHATTAN is een kleine, zeer decoratieve spot die je plafond elegant en harmonieus aankleedt. Hij geeft je interieur een eigentijds tintje en verhoogt tegelijkertijd de lichtopbrengst
De **MANHATTAN** kan gemakkelijk je traditionele inbouwspots vervangen en over bestaande uitsparingen worden geplaatst. Als opbouwspot richt hij het licht niet op de vloer, waar het volledig wordt geabsorbeerd, maar op de bovenkant van de muren, waardoor de algehele helderheid van de kamer aanzienlijk wordt verhoogd. Deze kleine spot van hoge kwaliteit wordt versterkt door een ruime keuze aan afwerkingen, die allemaal opmerkelijk zijn

TOTALE AFMETINGEN

H11cm

BASE : Ø6 x 0,3cm

TECHNISCHE GEGEVENS

Ronde zichtbare plaat (Ø6cm) met twee clips voor bevestiging
Spot gemonteerd op een kogelgewricht in alle richtingen verstelbaar. Afmetingen: Ø5,4cm L7,2cm
Een GU10 fitting. Dimbare spot, geen driver, werkt rechtstreeks op 230V

INSTALLATIE

Afmeting van de uitsnede: Ø5cm
Inbouw diepte: 5cm
Trek de clips recht en steek ze in het gat van het plafond

OPTIE

Ronde platen in andere afmetingen: 7cm, 8cm, ...

BESCHIKBARE METALEN AFWERKINGEN EN CODES

01 - Gestructureerd wit - 5966 001

02 - Gestructureerd zwart - 5966 002

28 - Lichtbrons - 5966 028

29 - Geborsteld brons - 5966 029

