NOVA



NOVA in medaille en lichtbrons (code 78, optie), in lichtbrons (code 28)
en in geborsteld brons en gesatineerd nikkel (code 93, optie)

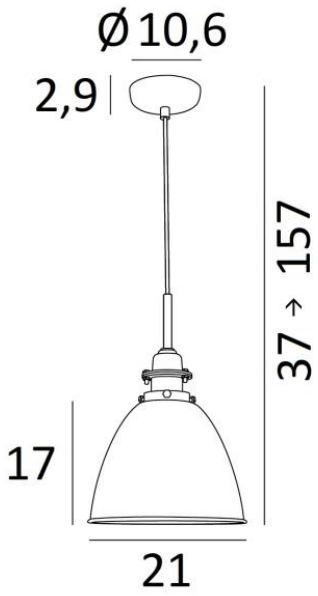

NOVA is een hanglamp met een messing koepel van Ø21cm. Er zit een metalen deksel op dat de fitting bedekt en het die een "**retro**" stijl geeft. Het fabricagewerk van de koepel is indrukwekkend. De techniek van repoussage heeft het mogelijk gemaakt dit kleine messing wonder te realiseren. Dit metaal, uitsluitend gebruikt bij deze vervaardiging, maakt vele opmerkelijke afwerkingen mogelijk, met combinaties van kleuren. Aarzel niet om ons te raadplegen
Deze "**Vintage**" hanglamp kan gemakkelijk boven een werkblad of tafel worden geplaatst

TOTALE AFMETINGEN

H37 → 157cm Ø21cm

BASE : Ø10,6 x 2,9cm

TECHNISCHE GEGEVENS

Een metalen E27 fitting met ring
Afmetingen van de koepel : Ø21cm H17cm
Dimbare hanglampen in hoogte verstelbare tijdens de installatie
Op aanvraag : een langere buis voor deze hanglamp
Een fixatie-plaat om de plafondbasis te bevestigen (PDF plan)
Verplicht gebruik van een LED lamp (veiligheid)

BESCHIKBARE METALEN AFWERKINGEN EN CODES

25 - Gesatineerd messing - 4655 025

28 - Lichtbrons - 4655 028

29 - Geborsteld brons - 4655 029

