MERCURE ST



MERCURE ST in geborsteld brons. Metaal afwerking code: 29

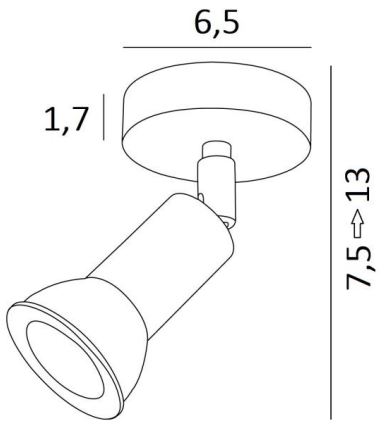

MERCURE ST is een minispot op een kleine ronde basis
Deze plafondlamp is discreet en gemakkelijk te installeren. Hij is een must om meer licht in uw interieur te brengen. Om de efficiëntie ervan te verhogen, zijn er GU10 gloeilampen, van zeer hoog vermogen en dimbaar op de markt
De originaliteit van de **MERCURE** spot is zijn minimalistisch ontwerp. Deze spot, die de fitting en het onderste deel van de gloeilamp nauw omsluit, wordt gepresenteerd in een reeks van tien modellen, met één tot zes spots, verdeeld over ronde, vierkante of rechthoekige basissen

TOTALE AFMETINGEN

Ø6,5cm H7,5→13cm

BASIS

Ø6,5 x 1,7cm

TECHNISCHE GEGEVENS

Eén spot gemonteerd op een 360° kogelgewricht
Afmetingen van de spot: Ø3cm L4,5cm
Een GU10 fitting
Geen converter, deze spot werkt rechtstreeks op 230V
Dimbarespot
Een fixatie-plaat om de basis aan het plafond te bevestigen (PDF plan)

BESCHIKBARE METALEN AFWERKINGEN EN CODES

01 - Gestructureerd wit - 5168 001

28 - Lichtbrons - 5168 028

29 - Geborsteld brons - 5168 029

33 - Gesatineerd nikkel - 5168 033

