MANDOULIS



MANDOULIS in lichtbrons met lampenkap in Lin Moscou (stof uit categorie 2)

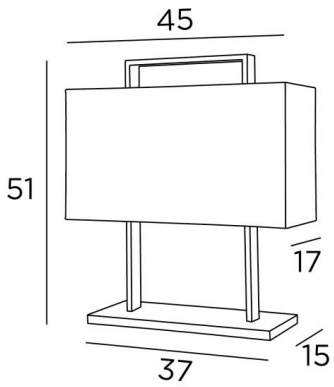

MANDOULIS is een tafellamp die zijn originaliteit vindt in zijn zeer verrassend design
Perfect ontwerp, juiste proporties, luxueuze vervaardiging, verrijkt met opmerkelijke afwerkingen
Deze eigentijdse en tijdloze lamp, geplaatst in uw interieur, zal het middelpunt van alle aandacht zijn. Een zeer zorgvuldige realisatie die haar originaliteit en succes doet uitstralen
Een prachtige rechthoekige lampenkap kleedt deze lamp aan met elegantie en dankzij een breed gamma aan stoffen, materialen en kleuren kunt U de lamp gemakkelijk in uw interieur integreren. 's Avonds zult U de warmte van deze lampenkap waarderen, die u sereniteit en zachtheid zal brengen
Deze tafellamp, met haar rechthoekige lampenkap, gedeeltelijk gesloten aan de bovenkant, is ook verkrijgbaar als vloerlamp, zie MANDOULIS FLOOR

TOTALE AFMETINGEN

H51cm L45 x 17cm

BASIS

37 x 15 x 1,8cm

TECHNISCHE GEGEVENS

Twee E27 fittingen
Een schakelaar op het snoer
Lampenkap afgedekt met een ring in dezelfde stof om de gloeilampen te verbergen

BESCHIKBARE METALEN AFWERKINGEN EN CODES

28 - Lichtbrons - 2450 028

29 - Geborsteld brons - 2450 029

LAMPENKAP : AFMETINGEN & CODE

45x17 - 45x17 - 25cm + ring 33x9cm

Code: 2450 + stofcode
Wij bieden U meer dan 180 stoffen/materialen/kleuren voor lampenkappen aan

