MANHATTAN o6



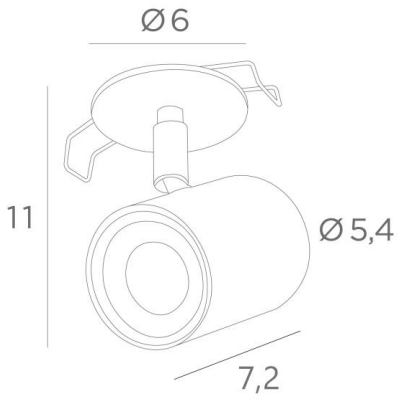

MANHATTAN o6 en laiton satiné (option). Finition du métal : code 25

MANHATTAN est un petit spot très décoratif, il habille votre plafond avec élégance et harmonie. Il apportera à votre intérieur une touche plus actuelle tout en augmentant la luminosité
En effet, **MANHATTAN** peut facilement remplacer vos spots encastrés traditionnels et se positionner sur les découpes existantes. En tant que spot apparent il permet de diriger la lumière non pas vers le sol, où elle est complètement absorbée, mais dans les hauts des murs, ce qui augmentent très sensiblement la luminosité générale de la pièce.
Ce petit spot de haute qualité est enrichi par un grand choix de finitions, toutes remarquables

DIMENSIONS HORS-TOUT

H11cm

BASE : Ø6 x 0,3cm

DONNÉES TECHNIQUES

Plaque ronde apparente (Ø6cm) avec deux clips de fixation
Douille GU10. Spot dimmable, fonctionne directement sur le 230V sans convertisseur
Spot sur rotule orientable toutes directions. Dimensions : Ø5,4cm L7,2cm

INSTALLATION

Dimension de la découpe : Ø5cm
Profondeur d'encastrement : 5cm
Redresser les clips et les introduire dans le trou du plafond

OPTION

Plaques rondes dans d'autres dimensions : 7cm, 8cm, ...

FINITIONS DES MÉTAUX DISPONIBLES ET CODES

01 - Blanc structuré - 5966 001

02 - Noir structuré - 5966 002

28 - Bronze léger - 5966 028

29 - Bronze griffé - 5966 029

