Stéphane Davidts

LUNA 3 o26

LUNA 3 o26 noir structuré (code 02) avec verres transparents (code 80)

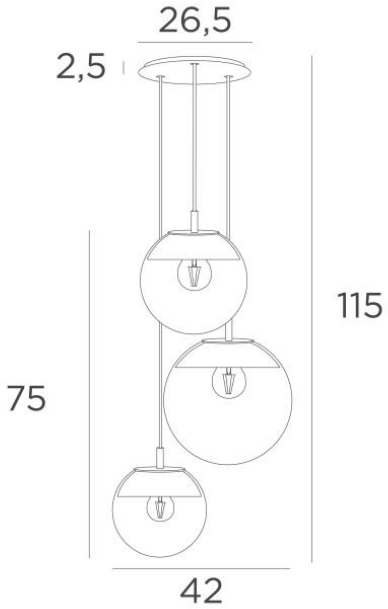

LUNA 3 o26, tout en demi-lunes qui habillent parfaitement chaque verre. Cette suspension, assemblée dans une belle composition avec des tailles différentes, sera l'attraction de votre déco
Commandée par un variateur, elle donnera l'intensité de lumière adaptée à chaque moment du jour ou de la nuit. **LUNA 3 o26** est juste dans la lignée des luminaires actuels

DIMENSIONS HORS-TOUT

H115cm Ø42cm

BASE

Ø26,5 x 2,5cm **(Ceiling base 3 o26)**

DONNÉES TECHNIQUES

La suspension LUNA 3 o26 comprend :
Une base-plafond et câbles textile. D'autres mesures sont possibles, voir BON DE COMMANDE
Trois fermetures des verres, les douilles (1x E14 et 2x E27) et les ampoules LED dimmables

Trois verres "SPHERE" sont à rajouter. Trois teintes de verre au choix :
transparent (80), gris (89), anthracite (82) ou ambre (85)
Un *SPHERE Small* (code 4445 - Ø22cm - 1,2 kg)
Un *SPHERE Medium* (code 4446 - Ø25cm - 1,6 kg)
Un *SPHERE Large* (code 4447 - Ø30cm - 2,7 kg)

FINITIONS DES MÉTAUX DISPONIBLES ET CODES

02 - Noir structuré - 4482 002

25 - Laiton satiné - 4482 025

29 - Bronze griffé - 4482 029

E14 E27 ONLY LED BULB LED BULB INCLUDED DIM F II CE KILO 8.20