Stéphane Davidts

ORLANDO



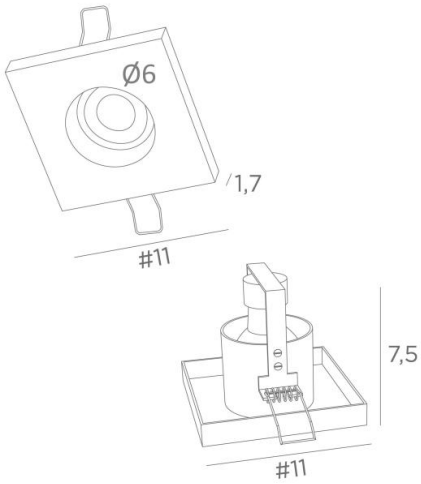

ORLANDO en bronze léger. Finition du métal : code 28

ORLANDO est un spot-plafond à encastrer dont l'ampoule GU10 est intégrée en profondeur dans un boîtier carré tout en épaisseur
Les principaux atouts de ce spot de haute qualité sont d'abord une fabrication avec un métal noble (laiton massif) et ensuite qu'il soit embelli par de très nombreuses finitions, chacune est remarquable
L'épaisseur visible du spot ainsi que sa finition originale habilleront avec élégance et discrétion votre plafond

DIMENSIONS HORS-TOUT

#11cm H7,5cm

BASE

#11 x 1,7cm

DONNÉES TECHNIQUES

Boîtier carré apparent (#11cm H1,7cm) avec deux clips de fixation
Une douille GU10
Une bague noire décorative à placer autour et derrière l'ampoule
Pas de convertisseur, ce spot fonctionne directement sur le 230V
Spot dimmable

PLACEMENT

Dimension de la découpe : Ø10cm
Profondeur d'encastrement : 7,5cm
Epaisseur de la surface de montage : 1mm
Redresser les clips et les introduire dans le trou du plafond
Utilisation obligatoire d'une ampoule LED (sécurité)

FINITIONS DES MÉTAUX DISPONIBLES ET CODES

28 - Bronze léger - 5910 028

29 - Bronze griffé - 5910 029

