Stéphane Davidts

ANOUKIS 1

ANOUKIS 1 en bronze griffé sans abat-jour

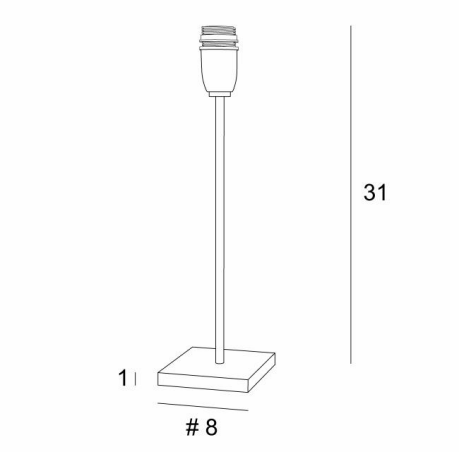

Lampe à poser pour y placer un abat-jour
Unique et originale, elle reste toujours actuelle par son design minimaliste et sobre
ANOUKIS 1 est une jolie ambiance lumineuse à déposer sur un meuble ou une table de chevet, très discrète et facile pour compléter une décoration, d'autant plus qu'elle est proposée avec des abat-jour aux formes différentes
Avec le grand choix de matières et de couleurs que nous vous proposons, vous n'aurez aucune peine à choisir l'abat-jour qui embellira votre lampe et votre déco
ANOUKIS 1 est décliné en deux tailles plus grandes

DIMENSIONS HORS-TOUT

H31cm #8cm

BASE

Socle carré en laiton massif : 8 x 1cm

DONNÉES TECHNIQUES

Une douille E14 avec bague
Un cordon électrique : interrupteur à 25cm du socle ensuite fiche à 150cm

FINITIONS DES MÉTAUX DISPONIBLES ET CODES

28 - Bronze léger - 2105 028

29 - Bronze griffé - 2105 029

33 - Nickel satiné - 2105 033

E14 SWITCH ON CABLE II iP 20 CE KILO 0.66