Stéphane Davidts

RICHELIEU 55

RICHELIEU 55 en bronze griffé. Finition du métal : code 29

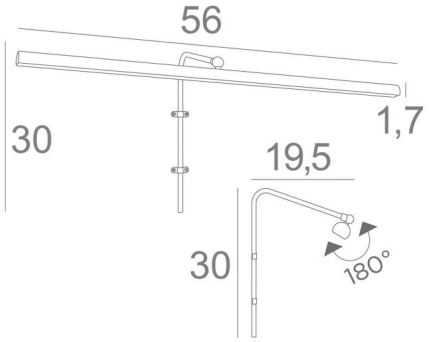

RICHELIEU 55 est un éclairage de tableau de 56cm de long
Cet élégant appareil réunit toutes les qualités pour mettre votre tableau en valeur : finesse, discrétion, maniabilité et efficacité. Il est le résultat d'une longue série de tests et d'améliorations, il est certainement ce qu'il y a de plus fiable et de meilleur sur le marché
Le réflecteur est équipé d'un ruban LED de lumière chaude, puissante et généreuse, régulière et continue sur toute la longueur de l'appareil
Cet appareil est fabriqué en laiton massif par des artisans expérimentés et les finitions proposées sont plus que remarquables. Cet éclairage de tableau vous est proposé en deux autres longueurs
Le même modèle appelé VERSAILLES 55 vous est proposé avec un boîtier apparent qui se fixe au-dessus du tableau

DIMENSIONS HORS-TOUT

H30cm L56cm |→19,5cm

DONNÉES TECHNIQUES

Ruban LED intégré dans le réflecteur :
consommation 7,7W luminosité 693lm température de couleur 2700°K
Convertisseur : 24-230V 20W. Dimmable avec une gradation TRIAC
Le convertisseur est livré séparément pour être placé à l'arrière du tableau
Le réflecteur est orientable sur 180°
Dimensions du réflecteur : L56cm Ø2,2cm H1,7cm
Le tube coudé est à fixer sur le mur ou sur le tableau
Deux attaches sont prévues pour la fixation du tube

FINITIONS DES MÉTAUX DISPONIBLES ET CODES

25 - Laiton satiné - 1905 025

29 - Bronze griffé - 1905 029

33 - Nickel satiné - 1905 033

180° LED INTEGRATED 2700°K LED DRIVER F III iP 20 KILO 0.46