Stéphane Davidts

SOKARIS +SW #

SOKARIS +SW en bronze griffé avec abat-jour en Parma Réglisse (tissu de catégorie 4)

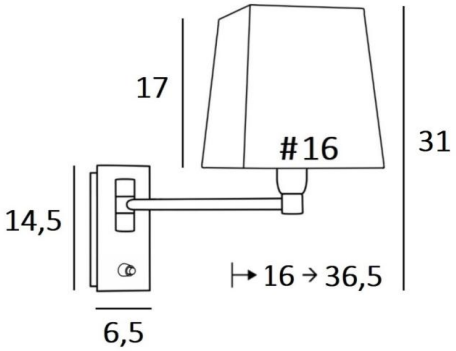

Applique murale avec un simple bras mobile pour y placer un abat-jour carré
Avec son bras, qui permet de rapprocher la lumière tamisée de l'abat-jour, **SOKARIS** est sans contestation une applique fonctionnelle à installer dans une chambre de chaque côté d'un lit
Pour son abat-jour, qui créera une ambiance lumineuse et chaleureuse, nous vous proposons de choisir entre de très nombreuses matières et couleurs. Cela vous permettra de mieux intégrer cette robuste applique dans votre décoration. Ce modèle existe sans interrupteur poussoir, voir SOKARIS -SW #

DIMENSIONS HORS-TOUT

H31cm L16cm |→16-36,5cm

BASE

Plaque : 6,5 x 14,5cm
Boîtier : 4,5 x 12,5 x 2cm

DONNÉES TECHNIQUES

Une douille E14 avec bague
Simple bras mobile sur 180°
Applique dimmable
Un interrupteur à poussoir sur la base
Une patère pour fixer le boîtier au mur (plan en PDF)

FINITIONS DES MÉTAUX DISPONIBLES ET CODES

25 - Laiton satiné - 1164 025

28 - Bronze léger - 1164 028

29 - Bronze griffé - 1164 029

ABAT-JOUR : DIMENSIONS & CODE

#13 - 16 - 17cm

Code: 1307 + code tissu
Nous proposons plus de 180 tissus, matières et couleurs pour les abat-jour