Stéphane Davidts

NOVA



NOVA en bronze médaille et léger (code 78, option), en bronze léger (code 28) et en bronze griffé et nickel satiné (code 93, option)

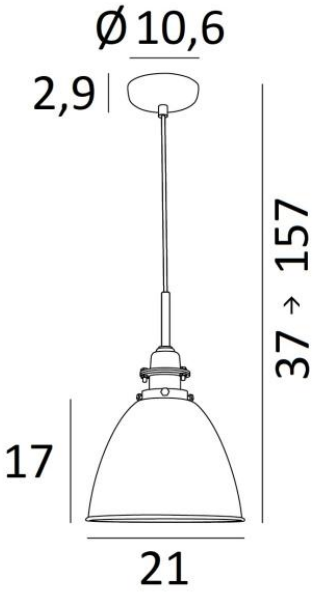

NOVA est une suspension, avec une coupole de Ø21cm. Sa coupole en laiton repoussé est surmontée d'un cache-douille tout en métal qui lui apporte **ce style rétro**. Le travail de fabrication de la coupole est impressionnant et seule la technique du repoussage a permis de réaliser cette petite merveille de laiton. Ce métal permet de très nombreuses et remarquables finitions avec des combinaisons de couleurs. N'hésitez pas à nous consulter

Cette suspension **Vintage** est réglable en hauteur et se place facilement au-dessus d'un plan de travail

DIMENSIONS HORS-TOUT

H37 → 157cm Ø21cm

BASE : Ø10,6 x 2,9cm

DONNÉES TECHNIQUES

Une douille E27 métallique avec bague
Dimensions de la coupole : Ø21cm H17cm
Suspension dimmable et réglable en hauteur lors du montage
Sur demande, il est possible d'obtenir le tube de suspension plus long
Une patère pour fixer la base au plafond (plan en PDF)
Utilisation obligatoire d'une ampoule LED (sécurité)

FINITIONS DES MÉTAUX DISPONIBLES ET CODES

25 - Laiton satiné - 4655 025

28 - Bronze léger - 4655 028

29 - Bronze griffé - 4655 029

