Stéphane Davidts

TEOS PL

TEOS PL en bronze léger. Finition du métal : code 28

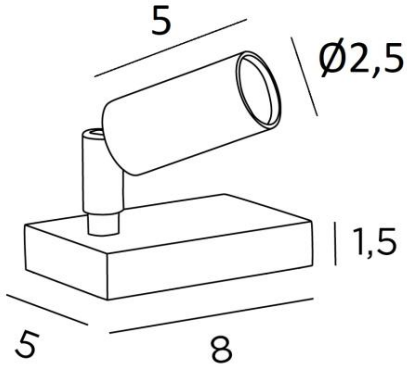

TEOS PL est un spot LED à poser au design ultra minimaliste

L'ampoule LED intégrée dans le petit spot apporte la discrétion sur un meuble ou une console. Idéal pour créer des ambiances dans votre intérieur. Ce spot permet d'éclairer tout objet, sculpture, tableau ou photographie

Allumage simple sur le cordon et convertisseur à la fiche

DIMENSIONS HORS-TOUT

H6cm→10,5cm

BASE

Socle en laiton massif : 8 x 5 x 1,5cm

DONNÉES TECHNIQUES

Spot à poser avec Power LED intégrée :
consommation 1W luminosité 185lm température de couleur 2700°K angle du faisceau 30°
Convertisseur à la fiche : 24V/100-250V 12W 500mA
Luminaire non dimmable
Dimensions du spot : Ø2,5cm L5cm
Ce spot est monté sur une rotule orientable sur 360°
Un cordon électrique : interrupteur à 25cm du socle ensuite fiche à 150cm

FINITIONS DES MÉTAUX DISPONIBLES ET CODES

02 - Noir structuré - 6010 002

25 - Laiton satiné - 6010 025

28 - Bronze léger - 6010 028

29 - Bronze griffé - 6010 029

33 - Nickel satiné - 6010 033