Stéphane Davidts

DEP

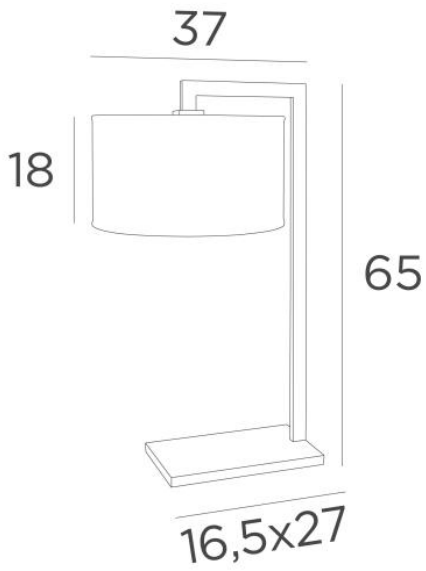

DEP en bronze griffé avec abat-jour Stone Diorite (tissu de catégorie 4)

Grande lampe de table avec abat-jour cylindrique équipé d'un diffuseur intégral
DEP est une superbe arche réalisée avec un profilé rectangulaire en laiton par des artisans qui allient à la perfection toutes les techniques traditionnelles et actuelles
Ce luminaire est enrichi par des finitions remarquables
En soirée, vous apprécierez le côté chaleureux de son abat-jour qui vous apportera sérénité et douceur
Cette lampe existe également sous forme de lampadaire, voir DEP FLOOR

DIMENSIONS HORS-TOUT

H65cm |→37 x 32cm

BASE : 16,5 x 27 x 2cm

DONNÉES TECHNIQUES

Une douille E27 avec bague
Un cordon électrique : interrupteur à 25cm du socle ensuite fiche à 150cm
Abat-jour livré avec un diffuseur intégral en Polycristal

FINITIONS DES MÉTAUX DISPONIBLES ET CODES

28 - Bronze léger - 2235 028

29 - Bronze griffé - 2235 029

ABAT-JOUR : DIMENSIONS & CODE

Ø32 - 32 - 18cm
+ integral diffuser
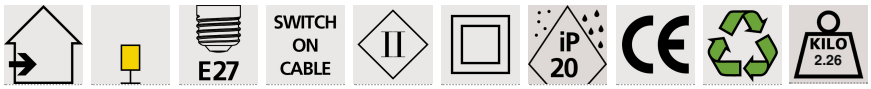
Code: 2235 + code tissu
Nous proposons plus de 180 tissus, matières et couleurs pour les abat-jour