Stéphane Davidts

IMHOTEP 2

IMHOTEP 2 en bronze griffé avec abat-jour en Stone Calcite (tissu de catégorie 4)

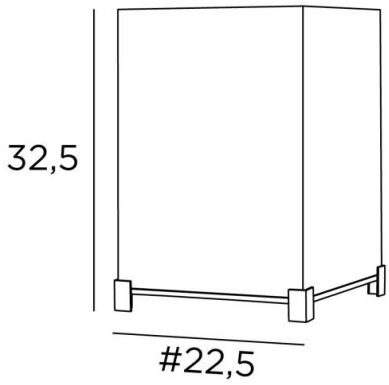

IMHOTEP 2 crée une ambiance lumineuse, sobre et tamisée
De jolis petits pieds qui encadrent le socle épais et massif ainsi que l'abat-jour carré
Ce dernier apportera de la couleur, une belle luminosité et une ambiance chaleureuse, il sublimera votre intérieur
Existe dans une taille plus petite, voir IMHOTEP 1

DIMENSIONS HORS-TOUT

H32,5cm #22,5cm

BASE

Socle carré en laiton massif : 22,5 x 3,5cm

DONNÉES TECHNIQUES

Une douille E27 avec bague
Un cordon électrique : interrupteur à 25cm du socle ensuite fiche à 150cm

FINITIONS DES MÉTAUX DISPONIBLES ET CODES

28 - Bronze léger - 2347 028

29 - Bronze griffé - 2347 029

ABAT-JOUR : DIMENSIONS & CODE

#22 - 22 - 30cm
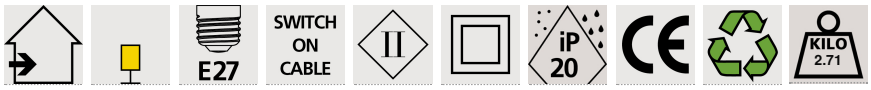
Code: 2347 + code tissu
Nous proposons plus de 180 tissus, matières et couleurs pour les abat-jour