Stéphane Davidts

MICRON PL

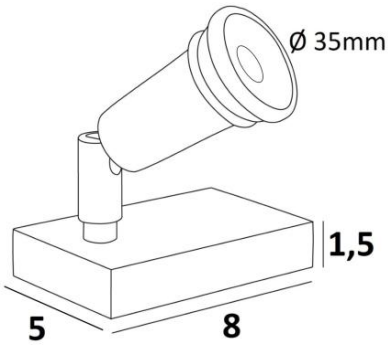

MICRON PL en bronze griffé. Finition du métal : code 29

MICRON PL est un mini spot à poser, très petit et discret pour être placé sur un meuble ou une console. Il permet d'éclairer un objet ou un tableau

Ce spot fonctionne en 12V avec des ampoules de diamètre 35 ou 50mm. Il existe sur le marché des ampoules LED ou des ampoules halogènes de 20, 35 ou 50W

Interrupteur qui permet le choix, entre deux intensités, moyenne et forte. Transformateur torique à la fiche

DIMENSIONS HORS-TOUT

H6→9,5cm

BASE

Base en laiton massif : 8 x 5 x 1,5cm

DONNÉES TECHNIQUES

Une douille GU4
Transformateur torique à la fiche : 230V/12V
Interrupteur avec trois positions :
O : arrêt
I : intensité moyenne = SEC 0-9V 35VA
II : intensité forte = SEC 0-12V 50VA
Compatible pour ampoule LED mais avec peu de variation d'intensité
Le spot monté sur rotule, est orientable sur 360°
Dimensions du spot : Ø2,9cm L4,3cm
Un cordon électrique : interrupteur à 25cm du socle ensuite fiche à 150cm

FINITIONS DES MÉTAUX DISPONIBLES ET CODES

01 - Blanc structuré - 6055 001

02 - Noir structuré - 6055 002

20 - Laiton poli - 6055 020

29 - Bronze griffé - 6055 029

32 - Chrome satiné - 6055 032