Stéphane Davidts

GOURNA

GOURNA en bronze griffé sans abat-jour

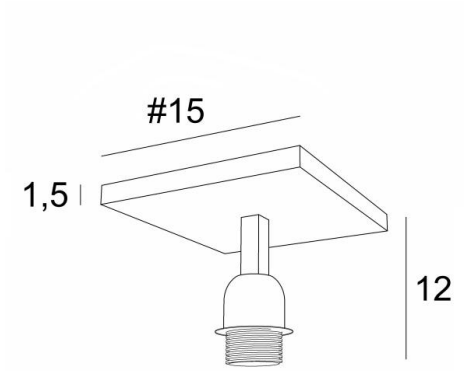

GOURNA est un plafonnier prévu pour le placement de tout abat-jour muni d'une attache E27, qu'il soit carré, rectangle, ovale ou rond
Ce plafonnier, à large base carrée, n'est pas réglable en hauteur, son manchon est fixe

DIMENSIONS HORS-TOUT

#15cm H12cm

BASE

#15 x 1,5cm

DONNÉES TECHNIQUES

Une douille E27 métallique avec bague
Suspension dimmable
Cette suspension n'est pas réglable en hauteur
Une patère pour fixer la base au plafond (plan en PDF)

FINITIONS DES MÉTAUX DISPONIBLES ET CODES

29 - Bronze griffé - 4346 029

33 - Nickel satiné - 4346 033