Stéphane Davidts

KERMA L 2



KERMA L 2 en bronze griffé avec structures en époxy noir

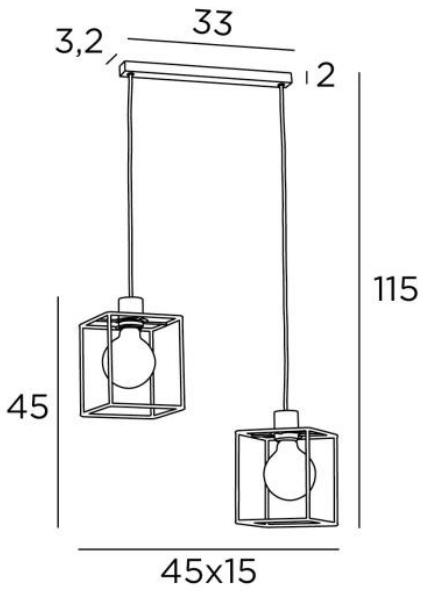

L'assemblage de deux ampoules avec de petites structures noires, a engendré un luminaire plein de mouvements, de déséquilibres et de désordre organisé. C'est toute l'originalité de cette petite suspension **KERMA** et qui en fait son succès

KERMA L 2 se place facilement dans un hall, au-dessus d'une table ou d'un plan de travail

DIMENSIONS HORS-TOUT

H115cm L45 x 15cm

BASE : 33 x 3,2 x 2cm

DONNÉES TECHNIQUES

Deux douilles E27 avec bague. Suspension dimmable

Le bas de cette suspension arrive à 160cm du sol pour un plafond à 275cm. Sur demande, nous adaptons les câbles pour une autre hauteur de plafond. BON DE COMMANDE à remplir

Ampoule Dorée Ø125mm LED dim code 6834 000 (option)

Ampoule Dépolie Ø9mm LED dim code 6827 000 (option)

Une patère pour fixer la base au plafond (plan en PDF)

FINITIONS DES MÉTAUX DISPONIBLES ET CODES

02 - Noir structuré - 4932 002

29 - Bronze griffé - 4932 029

STRUCTURES EN METAL ET CODES

KERMA STRUCTURE : #15 - 15 - 17cm (x2)

Code : 4999 001 (white epoxy)

Code : 4999 002 (black epoxy)

Code : 4999 025 (gold epoxy)

