Stéphane Davidts

ABA 2 rect

ABA 2 en bronze griffé avec abat-jour en Arrow Akagera (tissu de catégorie 4)

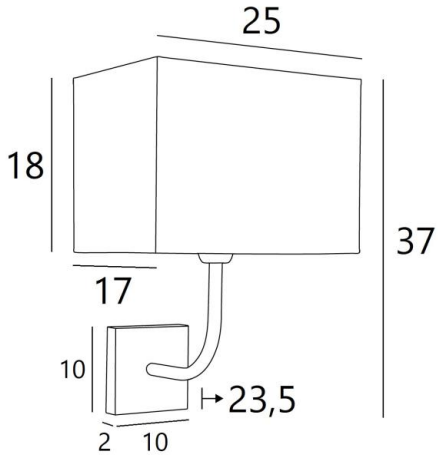

ABA 2 rect est une applique murale avec un abat-jour rectangulaire
Dessinée en toute simplicité, elle est cependant bien équilibrée et son élégance permet de lui trouver une place dans beaucoup de décorations
Fabriquée en laiton avec beaucoup de soins, elle se décline dans de merveilleuses finitions
Pour l'abat-jour rectangulaire, qui créera une ambiance chaleureuse et une belle luminosité, nous vous proposons de choisir entre de très nombreux tissus, matières et couleurs
Ce luminaire se décline dans un modèle plus petit, voir ABA 1 #

DIMENSIONS HORS-TOUT

H37cm L25cm |→23,5cm

BASE

#10 x 2cm

DONNÉES TECHNIQUES

Une douille E27 avec bague
Applique dimmable
Une patère pour fixer le boîtier au mur (plan en PDF)

FINITIONS DES MÉTAUX DISPONIBLES ET CODES

28 - Bronze léger - 1112 028

29 - Bronze griffé - 1112 029

ABAT-JOUR : DIMENSIONS & CODE

25x17 - 25x17 - 18cm

Code: 1412 + code tissu
Nous proposons plus de 180 tissus, matières et couleurs pour les abat-jour