Stéphane Davidts

EDFOU 2

EDFOU 2 en bronze griffé avec abat-jour en Jacinthe Miel Noir (matière de catégorie 5)

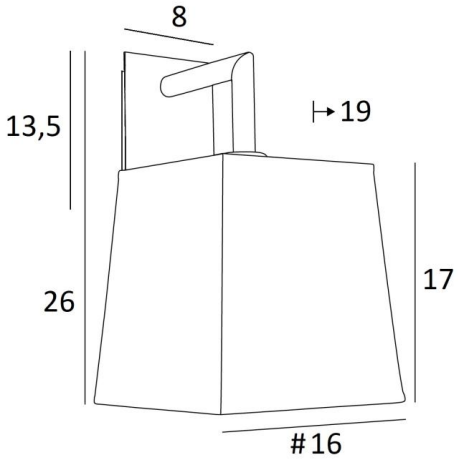

EDFOU 2 # est une applique murale toute simple avec un abat-jour carré
Elle est bien équilibrée et son élégance permet de lui trouver sans peine une place dans un intérieur
Ce luminaire, tout en laiton, vous est proposé avec de superbes finitions
Pour l'abat-jour, qui créera une ambiance chaleureuse et une belle luminosité, nous vous proposons de choisir entre de très nombreux tissus, matières et couleurs
Il existe un modèle un peu plus petit, voir EDFOU 1 #

DIMENSIONS HORS-TOUT

H26cm L16cm |→19cm

BASE

Plaque : 8 x 13,5cm
Boîtier : 6 x 11,5 x 2cm

DONNÉES TECHNIQUES

Une douille E27 avec bague
Applique dimmable
Une patère pour fixer le boîtier au mur (plan en PDF)

FINITIONS DES MÉTAUX DISPONIBLES ET CODES

28 - Bronze léger - 1126 028

29 - Bronze griffé - 1126 029

ABAT-JOUR : DIMENSIONS & CODE

#13 - 16 - 17cm

Code: 1326 + code tissu
Nous proposons plus de 180 tissus, matières et couleurs pour les abat-jour