Stéphane Davidts

EDFOU 1 o

EDFOU 1 en bronze griffé avec abat-jour en Lin Bergen (tissu de catégorie 2)

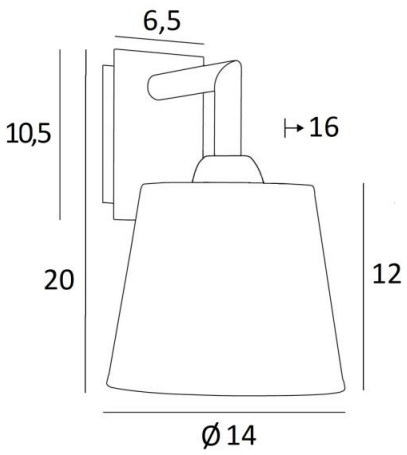

EDFOU 1 o est une petite applique murale toute simple avec un abat-jour rond conique
Elle est bien équilibrée et son élégance permet de lui trouver sans peine une place dans un intérieur
Ce luminaire, tout en laiton, vous est proposé avec de superbes finitions
Pour l'abat-jour, qui créera une ambiance chaleureuse et une belle luminosité, nous vous proposons de choisir entre de très nombreux tissus, matières et couleurs
Il existe un modèle un peu plus grand, voir EDFOU 2 o

DIMENSIONS HORS-TOUT

H20cm L14cm |→16cm

BASE

Plaque : 6,5 x 10,5cm
Boîtier : 4,5 x 8,5 x 2cm

DONNÉES TECHNIQUES

Une douille E27 avec bague
Applique dimmable
Une patère pour fixer le boîtier au mur (plan en PDF)

FINITIONS DES MÉTAUX DISPONIBLES ET CODES

28 - Bronze léger - 1125 028

29 - Bronze griffé - 1125 029

ABAT-JOUR : DIMENSIONS & CODE

Ø10 - 14 - 12cm

Code: 1125 + code tissu
Nous proposons plus de 180 tissus, matières et couleurs pour les abat-jour