Stéphane Davidts

# SARGAS 1

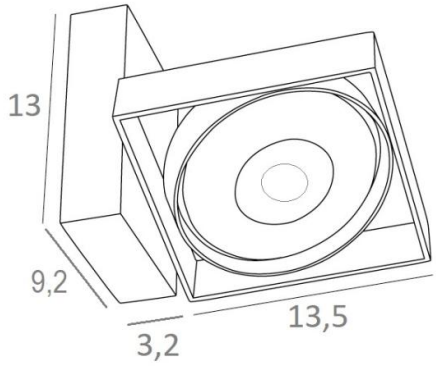


SARGAS 1 en bronze griffé. Finition du métal : code 29

**SARGAS 1** est un plafonnier composé d'un spot avec une ampoule de 111mm de diamètre
L'originalité du spot **SARGAS** tient dans son design où le carré, le rond et le rectangulaire se mélange avec harmonie et équilibre. Ce superbe spot, au design contemporain est proposé dans une jolie gamme de un à quatre spots, tous avec une mobilité extraordinaire
Ce plafonnier est également très utile pour ajouter beaucoup de luminosité à votre intérieur, grâce à la puissance lumineuse de son ampoule AR111
Fabriqué traditionnellement à la main par des artisans experts dans le travail du laiton, ce luminaire est proposé dans de nombreuses finitions, toutes remarquables

**DIMENSIONS HORS-TOUT**

L16,8 x 13,5cm H13 →16cm

**BASE**

9,2 x 3,2cm H13cm

**DONNÉES TECHNIQUES**

Spot prévu pour une ampoule AR111 Ø111mm culot G53
Spot alimenté en 12V par un transformateur, compatible pour ampoule LED :
12-230V 50-60Hz 3-60W
Spot orientable sur 180°
Dimensions du spot : #13,5cm H3cm
Plafonnier dimmable
Une patère pour fixer la base au plafond (plan en PDF)

**FINITIONS DES MÉTAUX DISPONIBLES ET CODES**

01 - Blanc structuré - 5471 001

02 - Noir structuré - 5471 002

25 - Laiton satiné - 5471 025

28 - Bronze léger - 5471 028

29 - Bronze griffé - 5471 029

33 - Nickel satiné - 5471 033