Stéphane Davidts

MERAK 1

MERAK 1 en bronze griffé

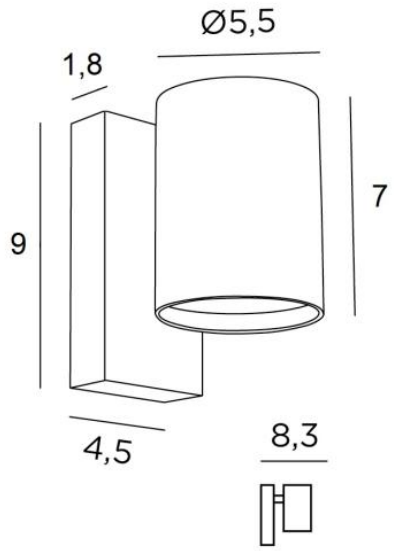

MERAK 1 est une applique murale traditionnelle avec un simple faisceau lumineux pour ajouter de belles ambiances lumineuses sur vos murs
Cette applique fonctionne sans transformateur et elle est dimmable au moyen d'un variateur externe
Incontestablement, elle apportera une jolie présence dans votre décoration

DIMENSIONS HORS-TOUT

H9cm L5,5cm |→8,3cm

BASE

4,5 x 9 x 1,8cm

DONNÉES TECHNIQUES

Une douille GU10
Pas de transformateur
Applique dimmable
Une patère pour fixer le boîtier au mur (plan en PDF)

FINITIONS DES MÉTAUX DISPONIBLES ET CODES

25 - Laiton satiné - 1653 025

28 - Bronze léger - 1653 028

29 - Bronze griffé - 1653 029

GU10 NO TRANSFO DIM F I iP 20 CE KILO 0.40