Stéphane Davidts

MAJORIS 1

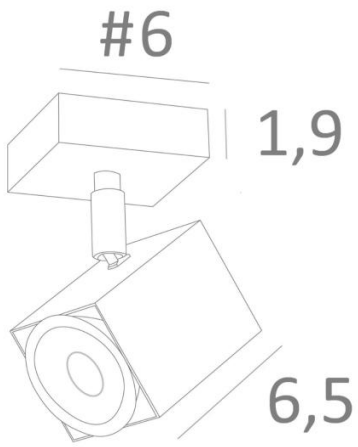

MAJORIS 1 en bronze griffé. Finition du métal : code 29

MAJORIS 1 est un spot carré placé sur une petite base carrée

Ce plafonnier est discret, facile à installer et incontournable pour ajouter plus de luminosité à votre intérieur. Pour augmenter son efficacité, il existe sur le marché des ampoules GU10 de très grande puissance et dimmables

L'originalité du spot **MAJORIS** est sa forme carrée qui lui donne une allure très contemporaine, un design très actuel. Ce merveilleux spot est proposé dans une belle gamme de six modèles avec de un à cinq spots répartis sur des bases carrées ou rectangulaires

Fabriqué traditionnellement à la main par des artisans experts dans le travail du laiton, ce luminaire est proposé dans de nombreuses finitions, toutes remarquables

DIMENSIONS HORS-TOUT

#6cm H10,5→12,5cm

BASE

#6 x 1,9cm

DONNÉES TECHNIQUES

Un spot monté sur une rotule 360°
Dimension du spot : #5cm L6,9cm
Pas de convertisseur, ce plafonnier fonctionne directement sur le 230V
Plafonnier dimmable
Une patère pour fixer la base au plafond (plan en PDF)

FINITIONS DES MÉTAUX DISPONIBLES ET CODES

01 - Blanc structuré - 5151 001

25 - Laiton satiné - 5151 025

28 - Bronze léger - 5151 028

29 - Bronze griffé - 5151 029