Stéphane Davidts

TOKYO 5

TOKYO 5 #, Pendelleuchte in leicht Bronze. Metalloberfläche Code: 28

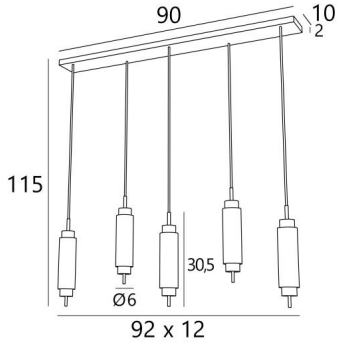

TOKYO 5 # ist ein Set aus fünf **TOKYO**-Pendelleuchten, die auf einem rechteckigen Basis mit hübschen schwarzen Textilkabeln angebracht sind. Jede Lampe ist komplett aus Messing gefertigt und besteht aus zwei leuchtenden Teilen, unten ein Spot, der viel Licht projiziert, und oben eine dezentere Stimmung. **TOKYO** ist ein tolles Produkt, von sehr hoher Qualität und in außergewöhnlichen Ausführungen erhältlich. Und wenn Sie **TOKYO** installieren, müssen Sie Ihren Freunden nicht vorwerfen, dass sie aufschauen, wenn sie Ihr Haus betreten - alle Augen werden auf Ihre Suspendierung gerichtet sein

GESAMTABMESSUNGEN

L92 x 12cm H115cm

BASE : 90 x 10 x 2cm

TECHNISCHE DATEN

Fünf **TOKYO**-Pendelleuchten mit je:
- je einer GU10- und einer G9- Glühbirne mit variabler Intensität, die in jede Pendelleuchte integriert sind
- ein schwarzes Textilkabel mit Zugentlastung

Eine Befestigungsplatte zur fixieren der Box an der Decke (PDF-Plan)

OPTIONEN:

Lineare Deckenbasen, Vielfaches von 2 bis 5 Ausgängen (siehe verlängerte DECKENBASEN)
Kabel in anderen Größen oder Farben

VERFÜGBARE METALL-OBERFLÄCHEN UND CODES

25 - Gebürstet Messing - 4625 025

28 - Leicht Bronze - 4625 028

29 - Gebürstet Bronze - 4625 029

HEIGHT ADJUSTABLE · GU10 · G9 · LED BULB INCLUDED · DIM · II · CE · KILO 6.50