Stéphane Davidts

MALMÖ 2 o

MALMÖ 2 o in leicht Bronze mit konischer Lampenschirm in Lin Moscou (Stoffe Kategorie 2)

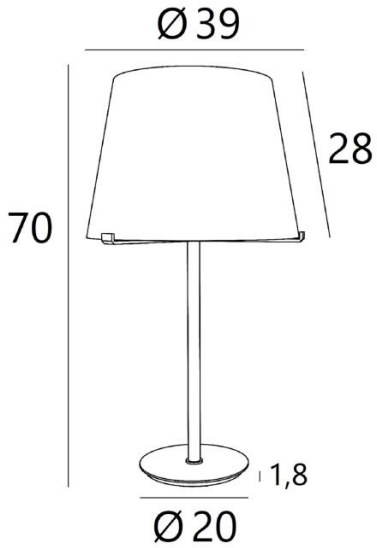

MALMÖ 2 o ist eine wunderschöne Tischleuchte mit einem konischen Lampenschirm
Perfektes Design, richtige Proportionen, luxuriöse und sorgfältige Herstellung - diese zeitgenössische und zeitlose Leuchte wird im Mittelpunkt aller Aufmerksamkeit stehen
Originell mit ihrer Halterung mit drei Krallen, dem bearbeiteten Basis und der hübschen Seidenkordel, wird sie durch eine schöne Auswahl an Ausführungen bereichert, die alle bemerkenswert sind
Ein schöner Lampenschirm verleiht dieser Leuchte Eleganz, und dank der zahlreichen Stoffe, Materialien und Farben können Sie sie problemlos in Ihre Dekoration integrieren. Am Abend sorgt der Lampenschirm mit seiner warmen Ausstrahlung für Gelassenheit und Sanftheit. **MALMÖ 2** gibt es in einer größeren Größe

GESAMTABMESSUNGEN

H70cm Ø39cm

BASIS

Ø20 x 1,8cm

TECHNISCHE DATEN

Eine E27-Fassung ohne Ring
Ein Stromkabel: Schalter 25 cm vom Basis entfernt, dann Stecker 150 cm entfernt
Gedrehtes Seidentextilkabel, doppelt isoliert

VERFÜGBARE METALL-OBERFLÄCHEN UND CODES

28 - Leicht Bronze - 2302 028

29 - Gebürstet Bronze - 2302 029

LAMPENSCHIRM : ABMESSUNGEN & CODE

Ø28 - 38 - 28cm
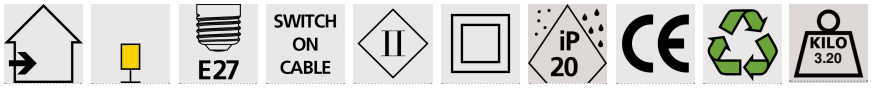
Code: 2302 + Stoffcode
Wir schlagen mehr als 180 Stoffe/Materialen/Farben vor für Lampenschirme