# CHAMBORD o35



CHAMBORD o35 in gebürstet Bronze. Metalloberfläche Code: 29

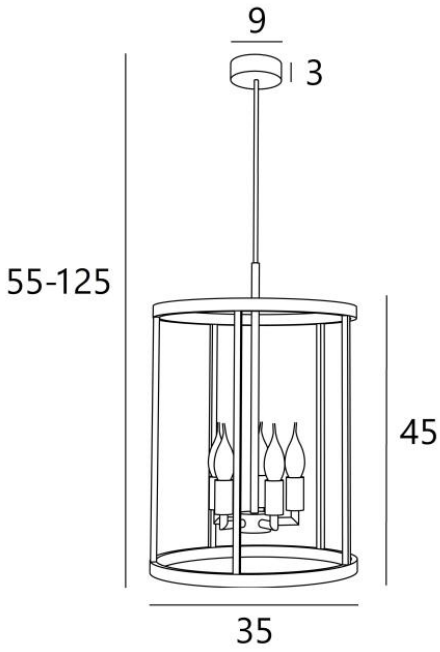


**CHAMBORD** ist eine Laterne, die für die Platzierung in Gebäuden im Haussmannstil entworfen wurde
**CHAMBORD** ist eine fabelhafte Laterne, die sich perfekt in eine klassische, trendbewusste Beleuchtung einfügt. Ihr neues Design verleiht ihr zweifellos einen modernen Touch. Sie sollte in einer Eingangshalle oder in einem Treppenhaus aufgestellt werden
Sie wird vollständig aus massivem Messing von Handwerkern gefertigt, die alle traditionellen und modernen Techniken perfekt miteinander verbinden. Dieses hochwertige Produkt wird durch zahlreiche Endbearbeitungen bereichert, die alle bemerkenswert sind
**CHAMBORD** gibt es in drei verschiedenen Größen und drei verschiedenen Formen. Zwei Wandleuchten sind mit unseren Laternen verwandt, siehe **CHEVERNY**

**GESAMTABMESSUNGEN**

H55→125cm Ø35cm

**BASIS**

Ø9 x 3cm

**TECHNISCHE DATEN**

Fünf E14 Fassungen
**LED-Glühbirne 5W Flamme Hell** Dimmbar Code 6809 000 (Option)
Dimmbare Pendelleuchte
Höhenverstellbare Pendelleuchte beim Einbau
Längeres Hängerohr auf Anfrage erhältliche
Eine Befestigungsplatte zur fixieren der Box an der Decke (PDF-Plan)

**VERFÜGBARE METALL-OBERFLÄCHEN UND CODES**

25 - Gebürstet Messing - 4635 025

28 - Leicht Bronze - 4635 028

29 - Gebürstet Bronze - 4635 029

