CHAMBORD o30



CHAMBORD o30 in leicht Bronze. Metalloberfläche Code: 28

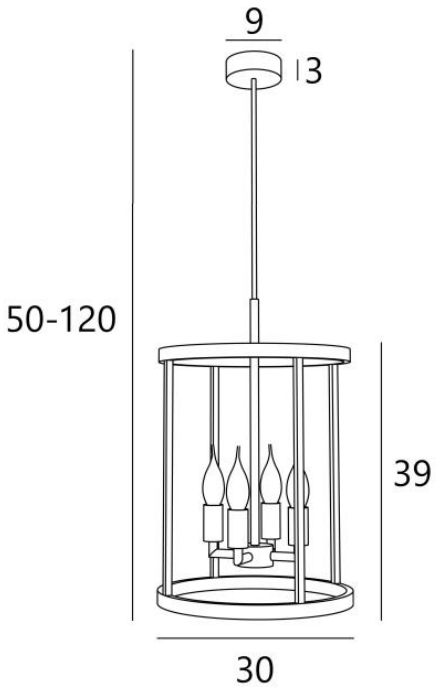

CHAMBORD ist eine Laterne, die für die Platzierung in Gebäuden im Haussmannstil entworfen wurde
CHAMBORD ist eine fabelhafte Laterne, die sich perfekt in eine klassische, trendbewusste Beleuchtung einfügt. Ihr neues Design verleiht ihr zweifellos einen modernen Touch. Sie sollte in einer Eingangshalle oder in einem Treppenhaus aufgestellt werden
Sie wird vollständig aus massivem Messing von Handwerkern gefertigt, die alle traditionellen und modernen Techniken perfekt miteinander verbinden. Dieses hochwertige Produkt wird durch zahlreiche Endbearbeitungen bereichert, die alle bemerkenswert sind
CHAMBORD gibt es in drei verschiedenen Größen und drei verschiedenen Formen. Zwei Wandleuchten sind mit unseren Laternen verwandt, siehe **CHEVERNY**

GESAMTABMESSUNGEN

H50→120cm Ø30cm

BASIS

Ø9 x 3cm

TECHNISCHE DATEN

Vier E14 Fassungen
LED-Glühbirne 5W Flamme Hell Dimmbar Code 6809 000 (Option)
Dimmbare Pendelleuchte
Höhenverstellbare Pendelleuchte beim Einbau
Längeres Hängerohr auf Anfrage erhältliche
Eine Befestigungsplatte zur fixieren der Box an der Decke (PDF-Plan)

VERFÜGBARE METALL-OBERFLÄCHEN UND CODES

25 - Gebürstet Messing - 4630 025

28 - Leicht Bronze - 4630 028

29 - Gebürstet Bronze - 4630 029

