Stéphane Davidts

MENNA 3 #

MENNA 3 in gebürstet Bronze mit eckigem Lampenschirm in Seta Vermillon (Stoffe aus Kategorie 3)

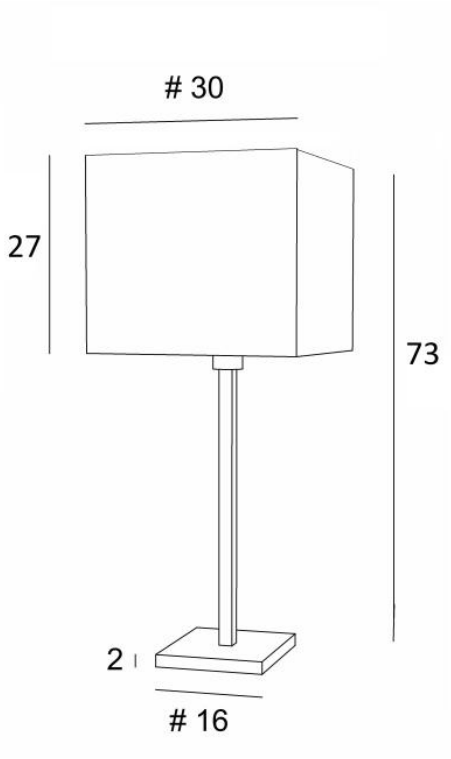

MENNA 3 # ist eine Tischlampe mit einem quadratischen Lampenschirm. Sie ist eine schöne Tischleuchte ist dank ihres klaren, schlichten und zeitlosen Designs sehr trendy. Sie kann leicht überall platziert werden, zumal sie in drei Größen und mit unterschiedlich geformten Lampenschirmen erhältlich ist. Bei **MENNA 3 #** geht es um viel mehr als nur um Licht, es geht darum, Farbe und Helligkeit in Ihr Zuhause zu bringen. Wählen Sie sorgfältig aus unserem breiten Angebot an Stoffen für Ihren Lampenschirm. Diese Tischleuchte gibt es in zwei kleineren Modellen

GESAMTABMESSUNGEN

H73cm #30cm

BASE : #16 x 2cm

TECHNISCHE DATEN

Eine E27 Fassung mit Ring
Schalter am Kabel

VERFÜGBARE METALL-OBERFLÄCHEN UND CODES

28 - Leicht Bronze - 2257 028

29 - Gebürstet Bronze - 2257 029

LAMPENSCHIRM : ABMESSUNGEN & CODE

#30 - 30 - 27cm
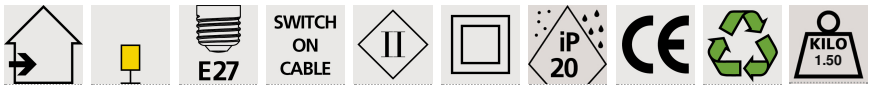
Code: 2263 + Stoffcode
Wir schlagen mehr als 180 Stoffe/Materialen/Farben vor für Lampenschirme