Stéphane Davidts

RICHELIEU 75

RICHELIEU 75 in gebürstet Nickel. Metalloberfläche Code: 33

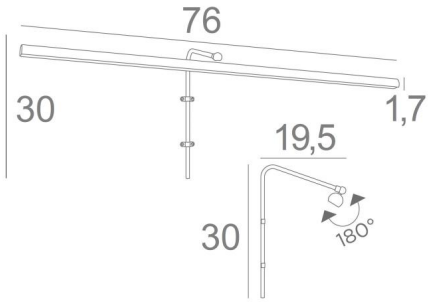

RICHELIEU 75 ist eine Wandleuchte für Gemälde mit einer Länge von 76cm
Dieses elegante Leuchte vereint alle Eigenschaften, um Ihr Gemälde ins rechte Licht zu erhören: Feinheit, Unauffälligkeit, Handlichkeit und Effizienz. Es ist das Ergebnis einer langen Reihe von Tests und Verbesserungen und ist sicherlich das zuverlässigste und beste Produkt auf dem Markt
Der um 180° drehbare Reflektor ist mit einem LED-Strip für warmes, starkes und großzügiges Licht ausgestattet, das gleichmäßig und kontinuierlich über die gesamte Länge des Geräts abgegeben wird
Diese Leuchte wird von erfahrenen Handwerkern aus massivem Messing gefertigt und die angebotenen Ausführungen sind mehr als bemerkenswert. Diese Wandleuchte für Gemälde wird Ihnen in zwei weiteren Längen angeboten. Das gleiche Modell mit dem Namen VERSAILLES 75 wird Ihnen mit einem Wandbox angeboten, das über dem Gemälde angebracht wird

GESAMTABMESSUNGEN

H30cm L76cm |→19,5cm

TECHNISCHE DATEN

LED-Strip im Reflektor integriert:
Verbrauch 10,5W Helligkeit 878lm Farbtemperatur 2700°K
Konverter: 24-230V 20W
Konverter wird separat mitgeliefert und auf der Rückseite das Gemälde platziert
TRIAC dimmbare Wandleuchte für Gemälde
Der Reflektor ist um 180° schwenkbar
Abmessungen Reflektor: L76cm Ø2,2cm H1,7cm
Die Röhre zur Befestigung an der Wand oder Gemälde
Zwei Befestigungen für die Montage des Rohrs

VERFÜGBARE METALL-OBERFLÄCHEN UND CODES

25 - Gebürstet Messing - 1907 025

29 - Gebürstet Bronze - 1907 029

33 - Gebürstet Nickel - 1907 033

180° LED INTEGRATED 2700°K LED DRIVER F III iP 20 KILO 0.58