Stéphane Davidts

VERSAILLES 35

VERSAILLES 35 in gebürstet Messing. Metalloberfläche Code: 25

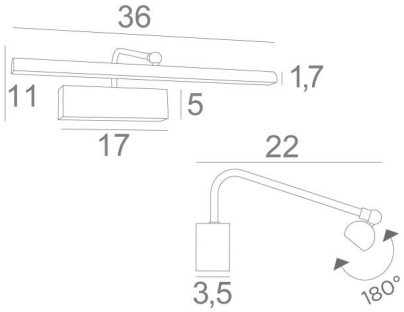

Wandleuchte für Gemälde mit einer Länge von 36cm
Dieses elegante Gerät vereint alle Qualitäten, um Ihr Gemälde ins rechte Licht zu erhöhen: Feinheit, Diskretion, Handlichkeit und Effizienz. Diese Leuchte ist das Ergebnis einer langen Reihe von Tests und Verbesserungen, sie ist sicherlich das zuverlässigste und beste, was es auf dem Markt gibt
Der Reflektor ist mit einem LED-Strip für warmes, starkes und großzügiges Licht ausgestattet, das gleichmäßig und kontinuierlich über die gesamte Länge der Leuchte abgegeben wird. Diese Leuchte wird von erfahrenen Handwerkern aus massivem Messing hergestellt und die angebotenen Ausführungen sind mehr als bemerkenswert
Diese Wandleuchte für Gemälde wird Ihnen in zwei weiteren Längen angeboten. Das gleiche Modell mit der Bezeichnung RICHELIEU 35 wird Ihnen ohne sichtbares Gehäuse angeboten und kann direkt an der Rückseite des Gemäldes oder an der Wand befestigt werden

GESAMTABMESSUNGEN

H11cm L36cm |→22cm

BASIS

17 x 5 x 3,5cm

TECHNISCHE DATEN

LED-Strip in der Reflektor integrierte
Verbrauch: 4,9W Helligkeit: 410lm Farbtemperatur: 2700°K
Konverter: 24-240V 18W 0,3A
Nicht dimmbar
Der Reflektor ist um 180° schwenkbar
Abmessungen Reflektor: Ø2,2cm L36cm
Eine Befestigungsplatte zur fixieren der Box an der Wand (PDF-Plan)

VERFÜGBARE METALL-OBERFLÄCHEN UND CODES

25 - Gebürstet Messing - 1893 025

29 - Gebürstet Bronze - 1893 029

33 - Gebürstet Nickel - 1893 033

180° LED INTEGRATED 2700°K LED DRIVER F I iP 20 CE KILO 0.68