Stéphane Davidts

SOKARIS -SW #

SOKARIS -SW in gebürstet Bronze mit Lampenschirm in Jacinthe Miel Noir (Material aus Kategorie 5)

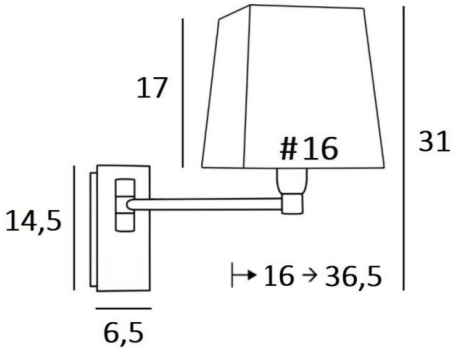

Mit ihrem einfachen beweglichem Arm, der das gedämpfte Licht des Lampenschirms näher an den Raum heranbringt, ist **SOKARIS** zweifellos die funktionellste Wandleuchte, die man in einem Schlafzimmer neben einem Bett anbringen kann

Für den eckigen Lampenschirm, der eine warme Atmosphäre und eine schöne Helligkeit schafft, bieten wir Ihnen eine große Auswahl an Materialien und Farben. So können Sie diese elegante und robuste Wandleuchte noch besser in Ihre Einrichtung integrieren

Dieses Modell ist mit einem Druckschalter erhältlich

GESAMTABMESSUNGEN

H31cm L16cm |→16-36,5cm

BASIS

Platte : 6,5 x 14,5cm

Gehäuse : 4,5 x 12,5 x 2cm

TECHNISCHE DATEN

Eine E14 Fassung mit Ring

Einarmig, um 180° beweglich

Dimmbare Wandleuchte

Ohne Schalter

Eine Befestigungsplatte zur fixieren der Box an der Wand (PDF-Plan)

VERFÜGBARE METALL-OBERFLÄCHEN UND CODES

25 - Gebürstet Messing - 1163 025

28 - Leicht Bronze - 1163 028

29 - Gebürstet Bronze - 1163 029

LAMPENSCHIRM : ABMESSUNGEN & CODE

#13 - 16 - 17cm

Code: 1307 + Stoffcode

Wir schlagen mehr als 180 Stoffe/Materialen/Farben vor für Lampenschirme