Stéphane Davidts

AHMES

AHMES gebürstet Bronze mit Lampenschirm Parma Réglisse (Kat.4)

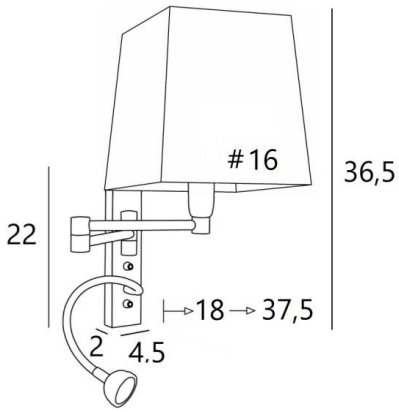

AHMES # ist eine Wandleuchte mit eckige Lampenschirm und Leseleuchte, die in der Nähe des Bettes angebracht werden kann
Der doppelte Gelenkarm hat eine E14-Fassung mit einem Ring zur Befestigung eines Lampenschirms
Die Leseleuchte besteht aus einem flexibel mit einem LED-Spot, mit warmem, konzentriertem Licht
Diese Wandleuchte ist mit zwei Schaltern ausgestattet, mit denen Sie den Lampenschirm und die Leselampe separat steuern können, so dass Sie zwischen weichem Licht und Leselicht wählen können
Für den Lampenschirm, der eine warme Atmosphäre und eine schöne Helligkeit schafft, bieten wir Ihnen eine Auswahl an vielen Formen und Farben. So können Sie diese elegante Wandleuchte besser in Ihre Dekoration integrieren

GESAMTABMESSUNGEN

H36,5cm L16cm |→18→37,5cm

BASE : 4,5 x 22 x 2cm

TECHNISCHE DATEN

E14 Fassung mit Ring an einem doppelten Gelenkarm, der mit einem Hebelschalter bedient wird
Spot-LED an einem 30cm Flex, der mit einem Hebelschalter bedient wird. Abmessungen: Ø4cm H2,4cm
LED: 1W 119lm 2700°K **Konverter**: 14-230V 50-60Hz 350mA
Eine Befestigungsplatte zur fixieren der Box an der Wand (PDF-Plan)
OPTIONEN: Druckschalter für die Heimautomatisierung
OPTIONEN: CE-Steckdose und/oder USB-Anschluss und/oder USB-C-Anschluss

VERFÜGBARE METALL-OBERFLÄCHEN UND CODES

25 - Gebürstet Messing - 1117 025

28 - Leicht Bronze - 1117 028

29 - Gebürstet Bronze - 1117 029

32 - Gebürstet Chrom - 1117 032

LAMPENSCHIRM : ABMESSUNGEN & CODE

#13 - 16 - 17cm

Code: 1307 + Stoffcode
Wir schlagen mehr als 180 Stoffe/Materialen/Farben vor für Lampenschirme