Stéphane Davidts

AHMOSIS +SW

AHMOSIS +SW in gebürstet Bronze mit Lampenschirm in Jacinthe Miel Noir (Material aus Kategorie 5)

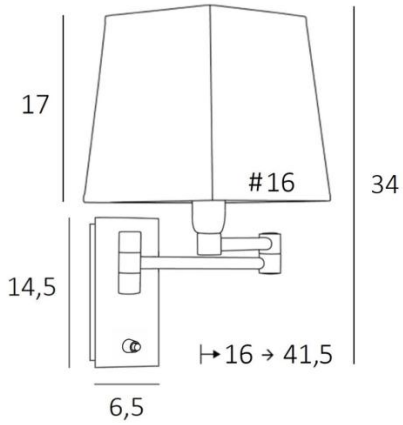

Mit ihrem doppelten Gelenkarm, der das gedämpfte Licht des Lampenschirms näher an den Raum heranbringt, ist **AHMOSIS** zweifellos die funktionellste Wandleuchte, die man in einem Schlafzimmer neben einem Bett anbringen kann

Für den eckigen Lampenschirm, der eine warme Atmosphäre und eine schöne Helligkeit schafft, bieten wir Ihnen eine große Auswahl an Materialien und Farben. So können Sie diese elegante und robuste Wandleuchte noch besser in Ihre Einrichtung integrieren

Dieses Modell existiert ohne Schalter

GESAMTABMESSUNGEN

H34cm L16cm |→16-41,5cm

BASIS

Platte : 6,5 x 14,5cm Gehäuse : 4,5 x 12,5 x 2cm

TECHNISCHE DATEN

Eine E14 Fassung mit Ring
Doppelarm um 180° schwenkbar
Dimmbare Wandleuchte
Ein Druckknopfschalter an der Basis
Eine Befestigungsplatte zur fixieren der Box an der Wand (PDF-Plan)

VERFÜGBARE METALL-OBERFLÄCHEN UND CODES

25 - Gebürstet Messing - 1119 025

28 - Leicht Bronze - 1119 028

29 - Gebürstet Bronze - 1119 029

LAMPENSCHIRM : ABMESSUNGEN & CODE

#13 - 16 - 17cm

Code: 1307 + Stoffcode
Wir schlagen mehr als 180 Stoffe/Materialen/Farben vor für Lampenschirme