Stéphane Davidts

MIDAS

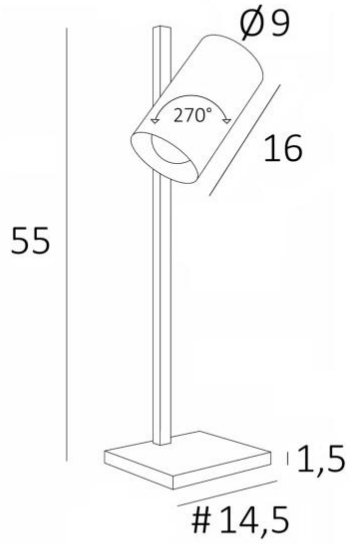

MIDAS in Schwarz strukturiert. Metalloberfläche Code : 02

MIDAS ist eine Schreibtischleuchte mit sehr modernem Design und einem großen zylindrischen Spot
Verstellbar und mit einer klassischen Glühbirne ausgestattet, ist die Beleuchtung einfach aber effizient
Es ist in schönen Ausführungen erhältlich
Sehr praktisch neben dem Bett, kann als Leseleuchte verwendet werden
Sie ist mit dem gleichen Spot als Wandleuchte oder als kleine Stehleuchte erhältlich, siehe **JONAS** oder **ULYSSE**

GESAMTABMESSUNGEN

H55cm L14,5→16cm

BASIS

#14,5 x 1,5cm

TECHNISCHE DATEN

Eine E27 Fassung
Der Spot kann um 270° gedreht werden
Abmessungen Spot : Ø9cm L16cm
Schalter am Kabel
Obligatorische Verwendung einer LED-Lampe (Sicherheit)

VERFÜGBARE METALL-OBERFLÄCHEN UND CODES

02 - Schwarz strukturiert - 2850 002

25 - Gebürstet Messing - 2850 025

28 - Leicht Bronze - 2850 028

29 - Gebürstet Bronze - 2850 029

180° E27 ONLY LED BULB SWITCH ON CABLE II iP 20 KILO 2.50