Stéphane Davidts

OURIS 2

OURIS 2 in gebürstet Bronze mit silbernen Glühbirnen Ø125mm.
Metalloberfläche Code: 29

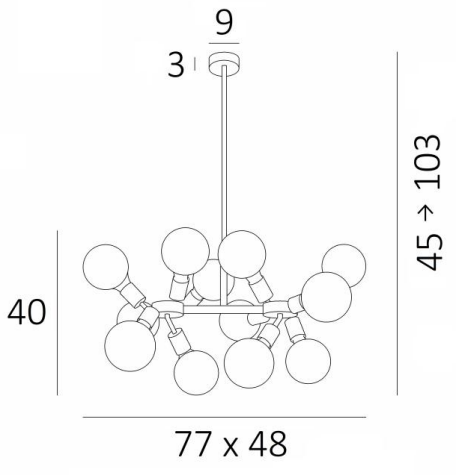

OURIS 2 ist eine Pendelleuchte, die komplett aus Messing gefertigt ist und mit ihrem dekorativen Glühbirnen-Set perfekt zu dem passt, was derzeit auf dem Markt ist
Diese hochwertige Leuchte wird traditionell von Handwerkern, die Experten in der Messingverarbeitung sind, von Hand gefertigt und ist in bemerkenswerten Ausführungen vorgesehen
Kann in einem Flur oder im Wohnzimmer über einem Tisch angebracht werden
Diese Pendelleuchte muss mit einem Dimmer gesteuert werden, so dass sie zu jeder Tages- oder Abendzeit die passende Lichtintensität erhält
OURIS 2 gibt es in einem kleineren Modell

GESAMTABMESSUNGEN

H45→103cm L77 x 48cm

BASIS

Ø9 x 3cm

TECHNISCHE DATEN

Zwölf E27 Fassungen
Die Arme sind befestigt
Goldene LED Glühbirne Ø125mm: Dimmbar Code 6834 000 (Option)
Matt LED-Glühbirne Ø95mm: Dimmbar Code 6827 000 (Option)
Soft LED-Glühbirne Ø95mm: Dimmbar Code 6860 000 (Option)
Soft LED-Glühbirne Ø125mm: Dimmbar Code 6861 000 (Option)
Silberne LED-Glühbirne Ø125mm: Dimmbar Code 6836 000 (Option)
Dimmbare Pendelleuchte
Höhenverstellbare Pendelleuchte beim Einbau
Längeres Hängerohr auf Anfrage erhältliche
Eine Befestigungsplatte zur fixieren der Box an der Decke (PDF-Plan)

VERFÜGBARE METALL-OBERFLÄCHEN UND CODES

28 - Leicht Bronze - 4653 028

29 - Gebürstet Bronze - 4653 029

HEIGHT ADJUSTABLE E27 DIM F I IP 20 CE KILO 3.90