Stéphane Davidts

GOURNA

GOURNA in gebürstet Bronze ohne Lampenschirm

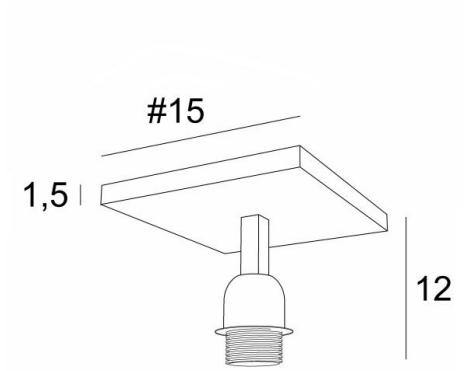

GOURNA ist eine Deckenleuchte, die für die Anbringung jedes Lampenschirms mit einer E27-Befestigung vorgesehen ist, egal ob quadratisch, rechteckig, oval oder rund
Diese Deckenleuchte mit breitem quadratischem Deckenbasis ist nicht höhenverstellbar, sondern hat eine feste Muffe

GESAMTABMESSUNGEN

#15cm H12cm

BASIS

#15 x 1,5cm

TECHNISCHE DATEN

Eine Metall E27 Fassung mit
Diese Pendelleuchte ist nicht höhenverstellbar
Dimmbare Pendelleuchte
Eine Befestigungsplatte zur fixieren der Box an der Decke (PDF-Plan)

VERFÜGBARE METALL-OBERFLÄCHEN UND CODES

29 - Gebürstet Bronze - 4346 029

33 - Gebürstet Nickel - 4346 033