Stéphane Davidts

ELEPHANTINE

ELEPHANTINE in gebürstet Bronze mit Lampenschirm in Seta Brique
(Stoffe aus Kategorie 3)

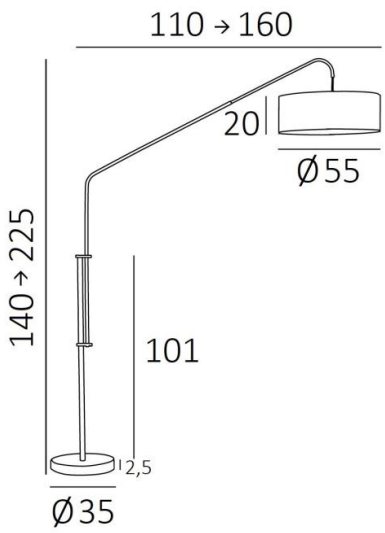

Grandiose Stehleuchte, die in der Mitte Ihres Wohn- oder Esszimmers aufgestellt werden kann, wo sie eine majestätische Atmosphäre schafft

ELEPHANTINE steht auf einem sehr schweren Sockel, der für eine außergewöhnliche Stabilität sorgt, und ist hyperfunktional. Sowohl in der Höhe als auch in der Tiefe verstellbar, ermöglicht sie zahlreiche Positionen. Der zylindrische Lampenschirm ist mit einem integralen Diffusor ausgestattet, der den Glanz der Glühbirne dämpft

Mit der großen Auswahl an Materialien und Farben, die wir Ihnen anbieten, wird es Ihnen nicht schwer fallen, den Lampenschirm auszuwählen, der Ihre Stehlampe und Ihr Wohnzimmer verschönern wird

GESAMTABMESSUNGEN

H140→225cm L110→160cm Ø55cm

BASIS

Ø35 x 2,5cm

TECHNISCHE DATEN

Eine E27 Fassung mit Ring
Fußschalter am Kabel (Standard)
Fußdimmer am Kabel (Option)
In der Tiefe verstellbare Stehleuchte
Höhenverstellbare Stehleuchte
Lampenschirm mit integriertem Diffusor, aus Polycristal

VERFÜGBARE METALL-OBERFLÄCHEN UND CODES

28 - Leicht Bronze - 3233 028

29 - Gebürstet Bronze - 3233 029

LAMPENSCHIRM : ABMESSUNGEN & CODE

Ø55 - 55 - 20cm
+ integral diffuser

Code: 3233 + Stoffcode
Wir schlagen mehr als 180 Stoffe/Materialen/Farben vor für Lampenschirme

DEPTH ADJUSTABLE | HEIGHT ADJUSTABLE | E27 | FOOT SWITCH | I | iP 20 | CE | KILO 20.00