Stéphane Davidts

NAOS 2

NAOS 2 in gebürstet Bronze mit Lampenschirm Jacinthe Naturelle
(Material aus Kategorie 5)

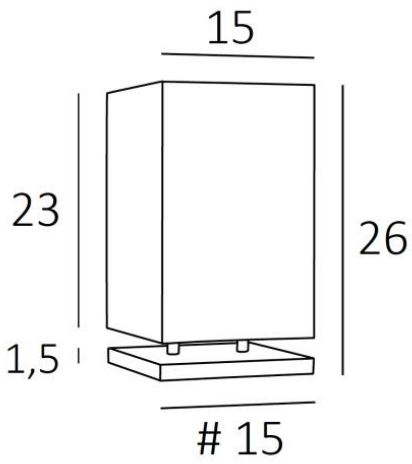

NAOS 2 ist eine kleine Tischleuchte mit quadratischem Lampenschirm
Eine schöne Lichtstimmung für eine Bibliothek oder ein Regal
Mit der großen Auswahl an Materialien und Farben, die wir anbieten, werden Sie keine Schwierigkeiten haben, den Lampenschirm zu wählen, der Ihre Leuchte und Ihr Interieur verschönern wird
Sie ist in einem größeren Modell erhältlich, siehe **NAOS 1**

GESAMTABMESSUNGEN

H26cm #15cm

BASIS

#15 x 1,5cm

TECHNISCHE DATEN

Eine E27 Fassung mit Ring
Schalter am Kabel

VERFÜGBARE METALL-OBERFLÄCHEN UND CODES

29 - Gebürstet Bronze - 2355 029

LAMPENSCHIRM : ABMESSUNGEN & CODE

#15 - 15 - 23cm
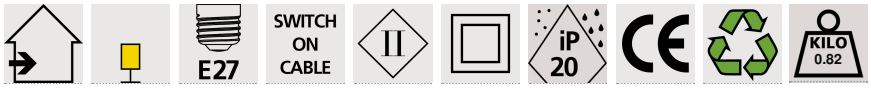
Code: 2355 + Stoffcode
Wir schlagen mehr als 180 Stoffe/Materialen/Farben vor für Lampenschirme