Stéphane Davidts

KARY rect

KARY gebürstet Bronze mit Lampenschirm Jacinthe Naturelle (Mat.Kat.5)

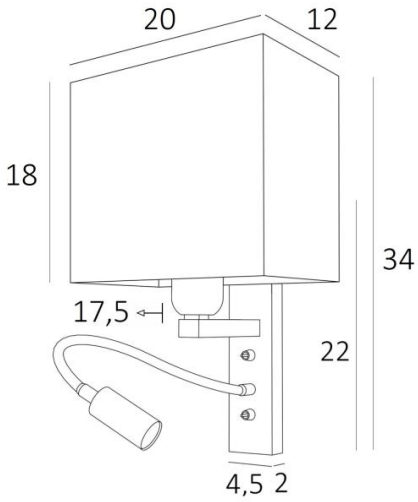

KARY rect ist eine Wandleuchte mit rechteckige Lampenschirm und Leseleuchte, die in der Nähe des Bettes angebracht werden kann
Der Arm hat eine E27-Fassung mit einem Ring zur Befestigung eines Lampenschirms
Die Leseleuchte besteht aus einem flexibel mit einem LED-Spot, mit warmem, konzentriertem Licht
Diese Wandleuchte ist mit zwei Schaltern ausgestattet, mit denen Sie den Lampenschirm und die Leselampe separat steuern können, so dass Sie zwischen weichem Licht und Leselicht wählen können
Für den rechteckigen Lampenschirm, der für eine warme Atmosphäre und schönes Licht sorgen soll, bieten wir Ihnen eine Auswahl an vielen Formen, Materialien und Farben

GESAMTABMESSUNGEN

H34cm L20cm |→17,5cm **BASE:** 4,5 x 22 x 2cm

TECHNISCHE DATEN

E27 Fassung mit Ring an einem Arm, der mit einem Hebelschalter bedient wird
Spot-LED an einem 30cm Flex, der mit einem Hebelschalter bedient wird
Der Spot ist in alle Richtungen drehbar. Abmessungen Spot: L5cm Ø2,5cm
Integrierte LED: 1W 119lm 2700°K 30°Beam. Konverter: 14-230V 50-60Hz 350mA
Eine Befestigungsplatte zur fixieren der Box an der Wand (PDF-Plan)
OPTIONEN: Druckschalter für die Heimautomatisierung
OPTIONEN: CE-Steckdose, USB-Anschluss, USB-C-Anschluss

VERFÜGBARE METALL-OBERFLÄCHEN UND CODES

02 - Schwarz strukturiert - 1310 002

25 - Gebürstet Messing - 1310 025

28 - Leicht Bronze - 1310 028

29 - Gebürstet Bronze - 1310 029

33 - Gebürstet Nickel - 1310 033

LAMPENSCHIRM : ABMESSUNGEN & CODE

20x12 - 20x12 - 18cm

Code: 1312 + Stoffcode
Wir schlagen mehr als 180 Stoffe/Materialen/Farben vor für Lampenschirme

360° E27 LED INTEGRATED 2700°K DIM F I iP 20 KILO 0.84