Stéphane Davidts

MEREROUKA 2 o40

MEREROUKA 2 in gebürstet Bronze mit zwei runden Lampenschirmen in Trento Jute (Stoffe aus Kategorie 3)

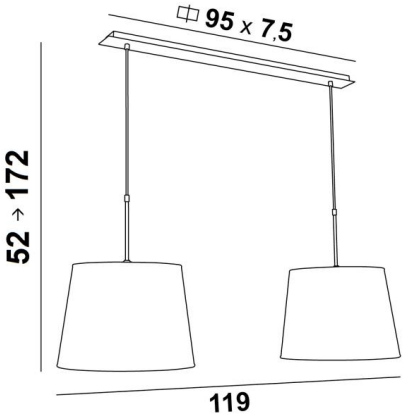

MEREROUKA 2 o40 ist eine wunderschöne Pendelleuchte mit zwei runden konischen Lampenschirme
Eine sehr lange Pendelleuchte, die aus einer schönen und imposanten Deckenbasis besteht, die aus einem großen Gehäuse und einer langen und breiten Zierplatte besteht. Diese Basis bietet viel Spielraum, um die Leuchte über dem Stromanschluss und in der Mitte Ihres Tisches zu platzieren
Zwei höhenverstellbare Rohrsätze ermöglichen die Befestigung von Lampenschirme
Mit einer wunderschönen Pendelleuchte wie der **MEREROUKA** ist es viel mehr, als nur einen Lichtschalter umzulegen, es ist vor allem, Farbe und eine warme Atmosphäre in ein Interieur zu bringen.
Wählen Sie aus unserem umfangreichen Sortiment sorgfältig den Stoff oder das Material aus, das diese Leuchte und Ihr Zuhause perfekt schmücken wird
Diese Pendelleuchte ist einfach zu installieren und passt über einen rechteckigen Tisch oder Schreibtisch
Gibt es auch in einer längeren Größe mit drei Lampenschirme

GESAMTABMESSUNGEN

H52cm→172cm L119 x 40cm

BASIS

Platte: 95 x 7,5cm Gehäuse: 91 x 6 x 2,2cm

TECHNISCHE DATEN

Zwei E27 Metall Fassungen mit Ring
Dimmbare Pendelleuchte
Abstand zwischen den Fassungen : 79cm
Höhenverstellbare Pendelleuchte beim Einbau
Auf Anfrage : zwei längere Pendelrohre
Eine Befestigungsplatte zur fixieren der Box an der Decke (PDF-Plan)

VERFÜGBARE METALL-OBERFLÄCHEN UND CODES

28 - Leicht Bronze - 4154 028

29 - Gebürstet Bronze - 4154 029

LAMPENSCHIRM : ABMESSUNGEN & CODE

Ø32 - 40 - 30cm (x2)

Code: 4158 + Stoffcode
Wir schlagen mehr als 180 Stoffe/Materialen/Farben vor für Lampenschirme