Stéphane Davidts

MEHA

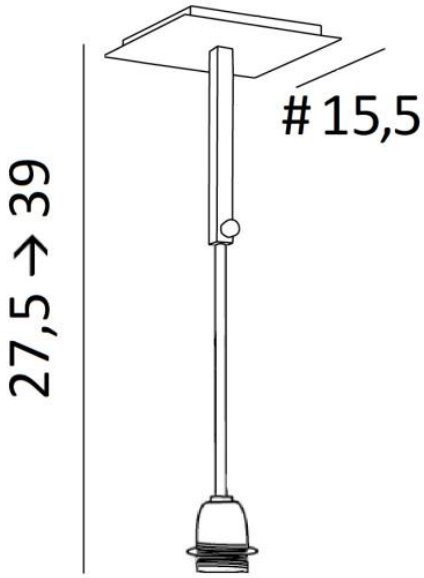

MEHA in gebürstet Bronze ohne Lampenschirm

MEHA ist eine Pendelleuchte, mit einer E27 Fassung mit Ring, um einen Lampenschirm zu befestigen
Ein Satz höhenverstellbarer Rohre verbindet die Fassung mit einer schönen und imposanten quadratischen Deckenbasis, die aus einem Gehäuse und einer großen dekorativen Platte besteht
MEHA ist höhenverstellbar und für die Anbringung jedes Lampenschirms mit einer E27-Befestigung vorgesehen, egal ob quadratisch, rechteckig, oval oder rund

GESAMTABMESSUNGEN

#15,5cm H27,5→39cm

BASIS

Platte : #15,5cm
Gehäuse : #13 x 1,5cm

TECHNISCHE DATEN

Eine Metall E27 Fassung mit
Pendelleuchte mit einstellbare Höhe
Dimmbare Pendelleuchte
Eine Befestigungsplatte zur fixieren der Box an der Decke (PDF-Plan)

VERFÜGBARE METALL-OBERFLÄCHEN UND CODES

29 - Gebürstet Bronze - 4353 029

34 - Nickel poliert - 4353 034