Stéphane Davidts

GAMMA MOBILE

GAMMA MOBILE in gebürstet Chrom. Metalloberfläche Code: 32

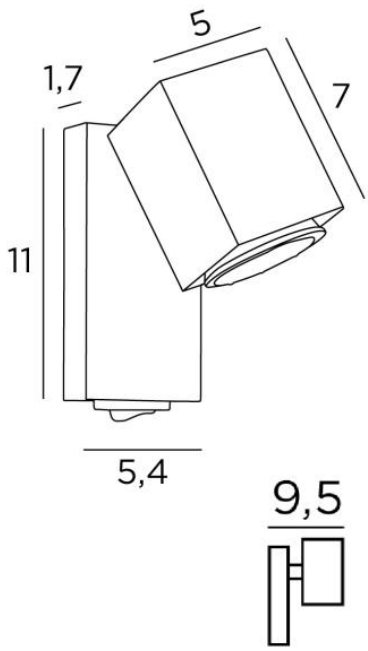

Kleine Wandleuchte mit quadratischem Spot in einem wunderschönen, modernen Design. Sie bringt eine schöne Lichtstimmung an Ihre Wand
Diese Leuchte funktioniert ohne Transformator und ist mit einem externen Dimmer dimmbar
GAMMA MOBILE ist eine Wandleuchte mit Spot und Schalter (ohne Transformator)
Geeignet für die Schlafzimmer Anwendung

GESAMTABMESSUNGEN

H11cm L5,4cm |→9,5cm

TECHNISCHE DATEN

Ein Spot montiert auf ein 360° Kugelgelenke mit ein Kippschalter unter der Basis
Eine GU10 Fassung
Kein Transformator
Dimmbare Wandleuchte
Eine Befestigungsplatte zur fixieren der Box an der Wand (PDF-Plan)
Obligatorische Verwendung einer LED-Lampe (Sicherheit)

VERFÜGBARE METALL-OBERFLÄCHEN UND CODES

01 - Weiss strukturiert - 1642 001

20 - Messing poliert - 1642 020

29 - Gebürstet Bronze - 1642 029