Stéphane Davidts

MEIDOUM 55

MEIDOUM 55 in gebürstet Bronze. Metalloberfläche Code: 29

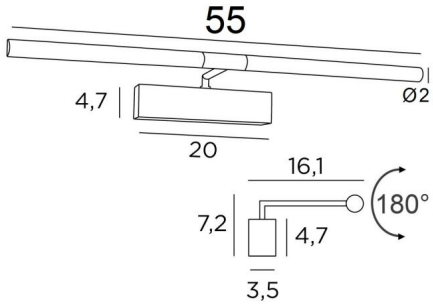

Wandleuchte für Gemälde mit einer Länge von 55cm
Ganz einfach und robust, hat sie alle Qualitäten, um Ihr Gemälde ins rechte Licht zu erhören: zuverlässig, schlicht, unauffällig und effizient
LED-Strips mit warmem, kraftvollem und großzügigem Licht, gleichmäßig und kontinuierlich über die gesamte Länge der Leuchte. Die beiden Reflektoren sind um 180° drehbar und ermöglichen es, das Licht besser auf das Gemälde zu lenken
Diese Leuchte wird von erfahrenen Handwerkern aus massivem Messing hergestellt und die angebotenen Ausführungen sind mehr als bemerkenswert
Diese Wandleuchte für Gemälde wird Ihnen in zwei weiteren Längen angeboten

GESAMTABMESSUNGEN

H7,2cm L55cm |→16,1cm

BASIS

20 x 4,7 x 3,5cm

TECHNISCHE DATEN

LED-Strips integriert:
Verbrauch 7,6W Helligkeit 648lm Farbtemperatur 2700°K
Konverter: 24–240V 18W 0,3A nicht dimmbar
Dimmung mit TRIAC (TRIAC-Konverter in Option)
Die Reflektoren sind um 180° verstellbar
Abmessungen Reflektor: Ø2cm L25,5cm (x2)
Eine Befestigungsplatte zur fixieren der Box an der Wand (PDF-Plan)

VERFÜGBARE METALL-OBERFLÄCHEN UND CODES

25 - Gebürstet Messing - 1855 025

29 - Gebürstet Bronze - 1855 029

33 - Gebürstet Nickel - 1855 033

180° LED INTEGRATED 2700°K LED DRIVER F I iP 20 KILO 1.05