Stéphane Davidts

PACHED 25

PACHED 25 in Messing (poliert und gebürstet). Metalloberflächen Code: 20

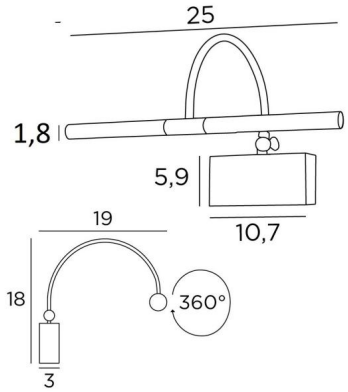

Wandleuchte für Gemälde mit einer Länge von 25cm
Diese Wandleuchte wird von zwei warmen, leistungsstarken und UV-beständigen LED-Lampen betrieben. Sie sind im Lieferumfang der Leuchte enthalten. Der Schwanenhals kann gekippt werden, um die Lichtstrahlen näher an das Bild heranzuführen oder weiter von ihm weg
Diese Leuchte ist aus massivem Messing gefertigt und die angebotenen Ausführungen sind von sehr hoher Qualität. Diese Wandleuchte für Gemälde ist in drei Größen erhältlich

GESAMTABMESSUNGEN

H18cm L25cm |→19cm

BASIS

10,7 x 5,9 x 3cm

TECHNISCHE DATEN

Zwei G4 Fassungen. Diese Leuchte wird mit zwei LED-Lampen geliefert: Verbrauch 2x2,5W Helligkeit 2x320lm Farbtemperatur 2700°K Anti-UV und nicht dimmbare
Transformator: 12-230V 50-60Hz 3-60W
Beide Reflektoren können um 360° gedreht werden
Abmessungen Reflektor: Ø1,8cm L11cm (x2)
Der Schwanenhals kann mit einem kleinen Schlüssel um 90° gekippt werden
Eine Befestigungsplatte zur fixieren der Box an der Wand (PDF-Plan)

VERFÜGBARE METALL-OBERFLÄCHEN UND CODES

25 - Gebürstet Messing - 1872 025

29 - Gebürstet Bronze - 1872 029
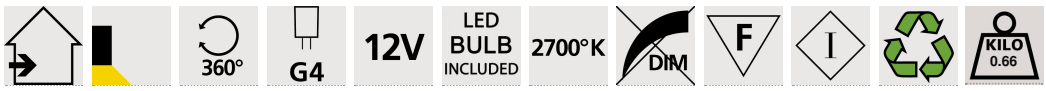
33 - Gebürstet Nickel - 1872 033