Stéphane Davidts

VEGA AP

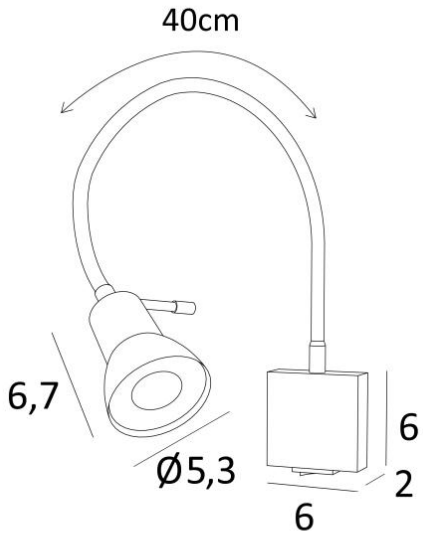

VEGA AP in gebürstet Bronze. Metalloberfläche Code: 29

VEGA AP ist eine kleine, praktische Leselampe mit Flex und gelenkigem Spot
Die Glühbirne ist völlig unsichtbar im Spot verborgen
Die klassische Leselampe kann neben einem Bett, auf den Pfosten eines Bücherregals oder über einem Foto oder Gemälde platziert werden
Der Spot ist für eine GU10-Glühbirne vorgesehen, die ohne Transformator funktioniert und sich mit einem externen Dimmer leicht dimmen lässt
An der Unterseite des Wandgehäuses ist ein Kippschalter angebracht

GESAMTABMESSUNGEN

L6cm |→43cm

BASIS

6 x 2cm

TECHNISCHE DATEN

Eine GU10 Fassung
Kein Transformator
Das Spot kann in alle Richtungen gerichtet werden
Abmessungen Spot : Ø2,8→5,3cm L6,7cm
Dimmbare Wandleuchte
Flex 40cm
Ein Kippschalter unter der Basis
Eine Fixierungsplatte zur befestigen der Box an der Wand (PDF-Plan)
Obligatorische Verwendung einer LED-Lampe (Sicherheit)

VERFÜGBARE METALL-OBERFLÄCHEN UND CODES

25 - Gebürstet Messing - 1683 025

28 - Leicht Bronze - 1683 028

29 - Gebürstet Bronze - 1683 029

33 - Gebürstet Nickel - 1683 033