Stéphane Davidts

MEIDOUM 35

MEIDOUM 35 in messing

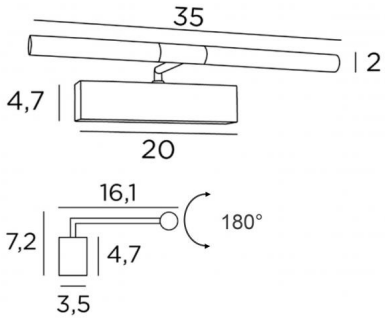

Lengte van deze schilderijverlichting: 35cm
Eenvoudig en robuust, dit toestel heeft alle kwaliteiten om uw schilderij op te waarderen: betrouwbaarheid, soberheid, discretie en efficiëntie. Strips-LED: warm, krachtig en genereus licht, gelijkmatige continuïteit over de hele lengte van de armatuur
De twee reflectoren zijn 180° roteerbaar, zodat het licht beter op het schilderij kan gericht worden
Deze armatuur is gemaakt van massieve messing door ervaren vakmensen en de aangeboden afwerkingen zijn meer dan opmerkelijk. Deze kaderverlichting is verkrijgbaar in twee andere lengtes

TOTALE AFMETINGEN

H7,2cm L35cm |→16,1cm

BASIS

20 x 4,7 x 3,5cm

TECHNISCHE GEGEVENS

Geïntegreerde LED strips :
verbruik 2x2,38W, helderheid 1x405lm, kleurtemperatuur 2700°K
Driver : 24-240V 18W 0,3A, niet dimbaar
De twee reflectoren zijn 180° oriënteerbaar
Afmetingen van de reflector : Ø2,5cm L15,5cm (x2)
Een fixatieplaat om de basis aan de muur te bevestigen (PDF plan)

BESCHIKBARE METALEN AFWERKINGEN EN CODES

20 - Gepolijst messing - 1853 020

29 - Geborsteld brons - 1853 029

33 - Gesatineerd nikkel - 1853 033