Stéphane Davidts

ORLANDO

ORLANDO en bronze léger

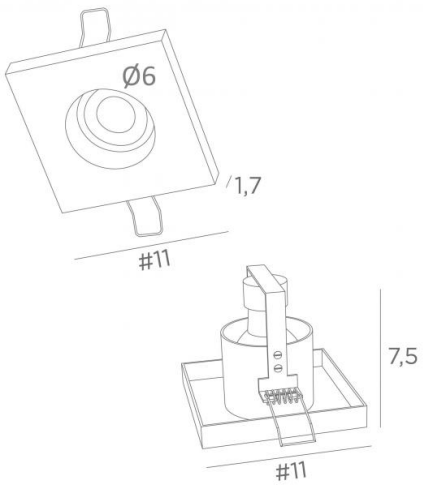

ORLANDO est un spot-plafond à encastrer dont l'ampoule GU10 est intégrée dans un boîtier carré tout en épaisseur
Sur le marché, il existe des ampoules GU10 de grande puissance
Le principal atout de ce spot de haute qualité est qu'il soit doté d'un choix de nombreuses finitions toutes remarquables

DIMENSIONS HORS-TOUT

#11cm H7,5cm

BASE

#11 x 1,7cm

DONNÉES TECHNIQUES

Boîtier carré apparent (#11cm H1,7cm) avec deux clips de fixation
Une douille GU10
Une bague noire décorative à placer autour et derrière l'ampoule
Pas de convertisseur, ce spot fonctionne directement sur le 230V
Spot dimmable

PLACEMENT

Dimension de la découpe : Ø10cm
Profondeur d'encastrement : 7,5cm
Epaisseur de la surface de montage : 1mm
Redresser les clips et les introduire dans le trou du plafond
Utilisation obligatoire d'une ampoule LED (sécurité)

FINITIONS DES MÉTAUX DISPONIBLES ET CODES

01 - Blanc structuré - 5910 001

02 - Noir structuré - 5910 002

25 - Laiton satiné - 5910 025

28 - Bronze léger - 5910 028

29 - Bronze griffé - 5910 029

GU10 ONLY LED BULB DIM ø10cm F II iP 20 CE KILO 0.32