Stéphane Davidts

MENNA 2

MENNA 2 en bronze griffé avec abat-jour carré en Turda Châtain (tissu de catégorie 3)

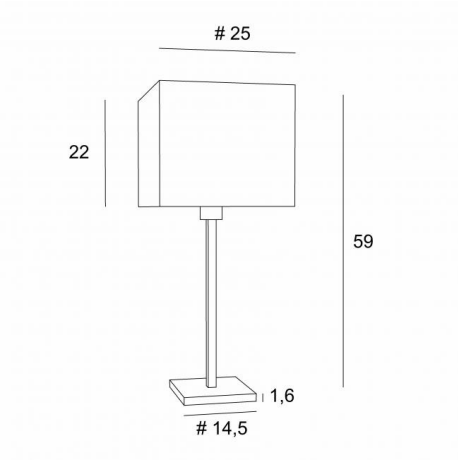

MENNA 2 # est une superbe lampe à poser avec un abat-jour carré
Cette lampe de table, très tendance avec son design épuré, sobre et intemporel. Elle peut se poser en tout lieu, d'autant plus qu'elle est est une déclinée en trois tailles et avec des abat-jour aux formes différentes
Allumer cette lampe, c'est beaucoup plus que de la lumière, c'est surtout apporter de la couleur et de l'éclat dans votre intérieur. Choisissez avec soin dans notre vaste gamme le tissu ou la matière qui habillera l'abat-jour. **MENNA 2 #** est déclinée en deux autres tailles

DIMENSIONS HORS-TOUT

H59cm #25cm

BASE

#14,5 x 1,6cm

DONNÉES TECHNIQUES

Une douille E27 avec bague
Un cordon électrique : interrupteur à 25cm du socle ensuite fiche à 150cm

FINITIONS DES MÉTAUX DISPONIBLES ET CODES

28 - Bronze léger - 2256 028

29 - Bronze griffé - 2256 029

32 - Chrome satiné - 2256 032

ABAT-JOUR : DIMENSIONS & CODE

#25 - 25- 22cm

Code: 2262 + code tissu
Nous proposons plus de 150 matériaux/couleurs pour les abat-jour.

E27 SWITCH ON CABLE II iP 20 KILO 1.03