Stéphane Davidts

ANOUKIS 3

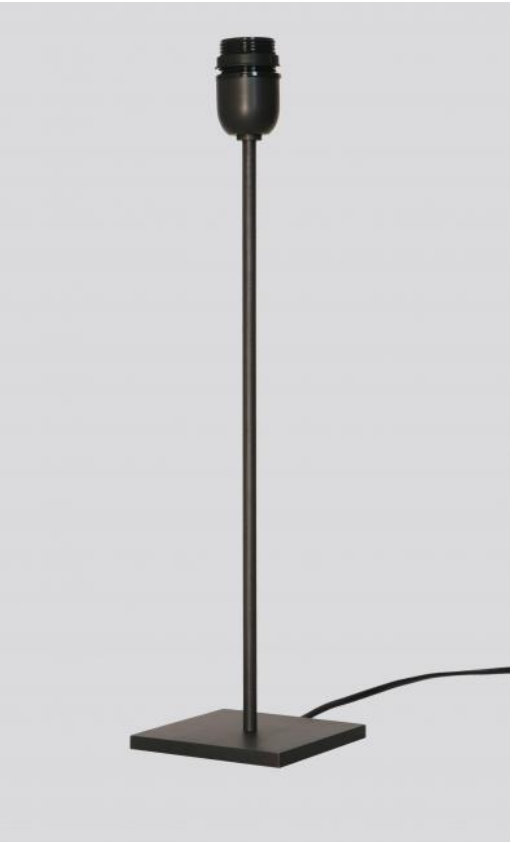

ANOUKIS 3 en bronze griffé sans abat-jour

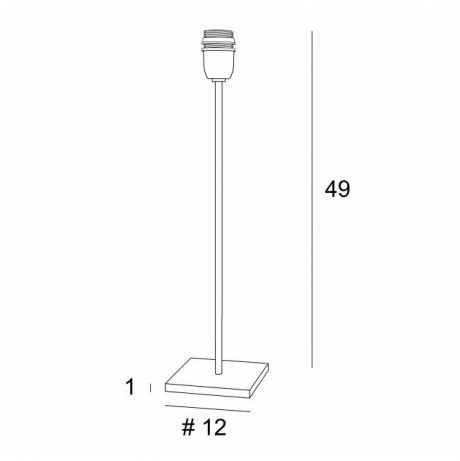

Lampe à poser pour y placer un abat-jour
Unique et originale, elle reste toujours actuelle par son design minimaliste et sobre
ANOUKIS 3 est une jolie ambiance lumineuse à déposer sur un meuble ou une table de chevet, très discrète et facile pour compléter une décoration, d'autant plus qu'elle est proposée avec des abat-jour aux formes différentes
Avec le grand choix de matières et de couleurs que nous vous proposons, vous n'aurez aucune peine à choisir l'abat-jour qui embellira votre lampe et votre déco
ANOUKIS 3 est décliné en deux tailles plus petites

DIMENSIONS HORS-TOUT

H49cm Ø12cm

BASE

Socle carré en laiton massif : 12 x 1cm

DONNÉES TECHNIQUES

Une douille E27 avec bague
Un cordon électrique : interrupteur à 25cm du socle ensuite fiche à 150cm

FINITIONS DES MÉTAUX DISPONIBLES ET CODES

29 - Bronze griffé - 2107 029
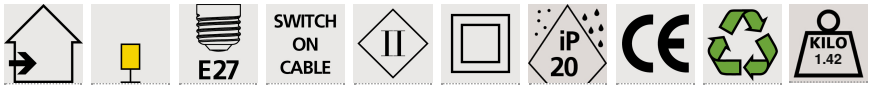
32 - Chrome satiné - 2107 032